Буст-I 200 EC

Канальные вентиляторы смешанного типа с EC-двигателями в корпусе с шумо- и теплоизоляцией

- Максимальный расход воздуха: 1210
- Уровень звукового давления LpA на расстоянии 3 м: 47
- Шумоизоляция
- Тип двигателя: EC
- Тип крыльчатки: Смешанный
- Материал корпуса: Оцинкованная сталь
- Установка в любом положении

	Единица измерения	Буст-I 200 EC
Размер подключаемого воздуховода	мм	200
Скорость	-	1
Количество фаз	-	1
Минимальное напряжение питания	В	230
Максимальное напряжение питания	В	230
Частота сети питания	Гц	50/60
Номинальная мощность	Вт	121
Максимальный ток	А	0.96
Максимальный расход воздуха	$м^3$/час	1210
Скорость вращения	-	3100
Уровень звукового давления LpA на расстоянии 3 м	дБ(А)	47
Вес	кг	8.2
Максимальная температура перемещаемого воздуха	°C	55
Минимальная температура перемещаемого воздуха	°C	-25
Минимальная температура окружающего воздуха	°C	1
Максимальная температура окружающего воздуха	°C	40
Класс защиты	-	IPX4
Класс защиты привода	-	IP44

Размеры

ØD	ØD1	L	L1	B
199	281	601	739	339

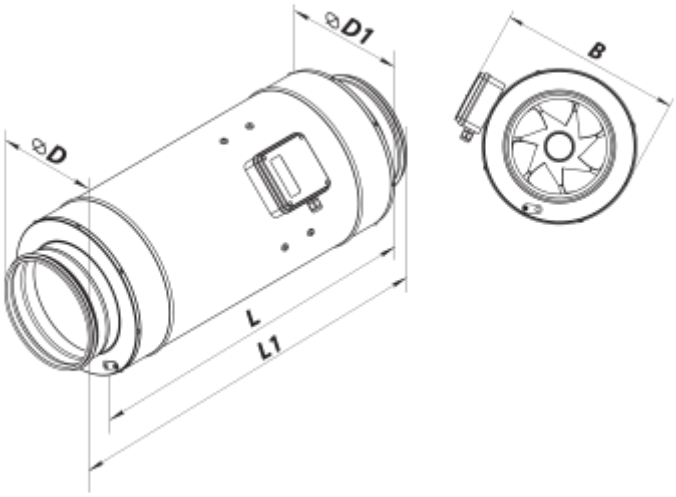

Аксессуары

Для круглых каналов

Наименование	Фото	Описание
ФБК 200-7		Карманный фильтр
ФБК 200-5		Карманный фильтр
ФБК 200-4		Карманный фильтр
ФБ 200		Фильтры кассетные

Регуляторы скорости

Наименование	Фото	Описание
Р-1/010		Регулятор скорости для ЕС-двигателей

Для круглых каналов

Наименование	Фото	Описание

КР 200		Воздушная заслонка для регулирования расхода воздуха в вентиляционных каналах круглого сечения
КОМу 200		Обратный клапан с подпружиненными пластинами для перекрытия воздушного потока в круглых воздуховодах и предотвращения движения воздуха в обратном направлении при выключенной системе вентиляции
КОМ 200		Обратный клапан с подпружиненными пластинами для перекрытия воздушного потока в круглых воздуховодах и предотвращения движения воздуха в обратном направлении при выключенной системе вентиляции

Водяные нагреватели

Наименование	Фото	Описание
НКВ 200-2		Канальные водяные нагреватели для подогрева приточного воздуха в системах вентиляции круглого сечения, а также могут использоваться в качестве подогревателя в приточных или приточно-вытяжных установках
НКВ 200-4		Канальные водяные нагреватели для подогрева приточного воздуха в системах вентиляции круглого сечения, а также могут использоваться в качестве подогревателя в приточных или приточно-вытяжных установках

Для круглых каналов

Наименование	Фото	Описание
СР 200/1200		Шумоглушитель для поглощения шума, возникающего при работе вентиляционного оборудования и распространяющегося по воздуховодам вентиляционных систем
СР 200/900		Шумоглушитель для поглощения шума, возникающего при работе вентиляционного оборудования и распространяющегося по воздуховодам вентиляционных систем
СР 200/600		Шумоглушитель для поглощения шума, возникающего при работе вентиляционного оборудования и распространяющегося по воздуховодам вентиляционных систем

Электрические нагреватели

Наименование	Фото	Описание
НК 200-1,2-1		Нагреватель канальный электрический
НК 200-1,7-1		Нагреватель канальный электрический
НК 200-2,0-1		Нагреватель канальный электрический
НК 200-2,4-1		Нагреватель канальный электрический

НК 200-3,4-1		Нагреватель канальный электрический