Буст-I 250 ЕС П



Канальные вентиляторы смешанного типа в шумоизолированных корпусах с ЕС-двигателями

- Уровень звукового давления LpA на расстоянии 3 м: 48
- В звукоизолированном корпусе
- Управление: Встроенный регулятор скорости
- Тип крыльчатки: Смешанного типа
- Материал корпуса: Оцинкованная сталь
- Установка в любом положении

	Единица измерения	Буст-I 250 ЕС П
Размер подключаемого воздуховода	мм	250
Фазность	-	1
Минимальное напряжение питания	В	230
Максимальное напряжение питания	В	230
Частота сети питания	Гц	50/60
Номинальная мощность	Вт	168
Максимальный ток	А	1.34
Максимальный расход воздуха	м³/час	1750
Скорость вращения	-	3282
Уровень звукового давления LpA на расстоянии 3 м	дБ(А)	48
Вес	кг	9.8
Максимальная температура перемещаемого воздуха	°C	55
Минимальная температура перемещаемого воздуха	°C	-25
Максимальная температура окружающего воздуха	°C	40
Минимальная температура окружающего воздуха	°C	1
Класс защиты	-	IPX4
Класс защиты привода	-	IP44
Материал крыльчатки	-	Пластик

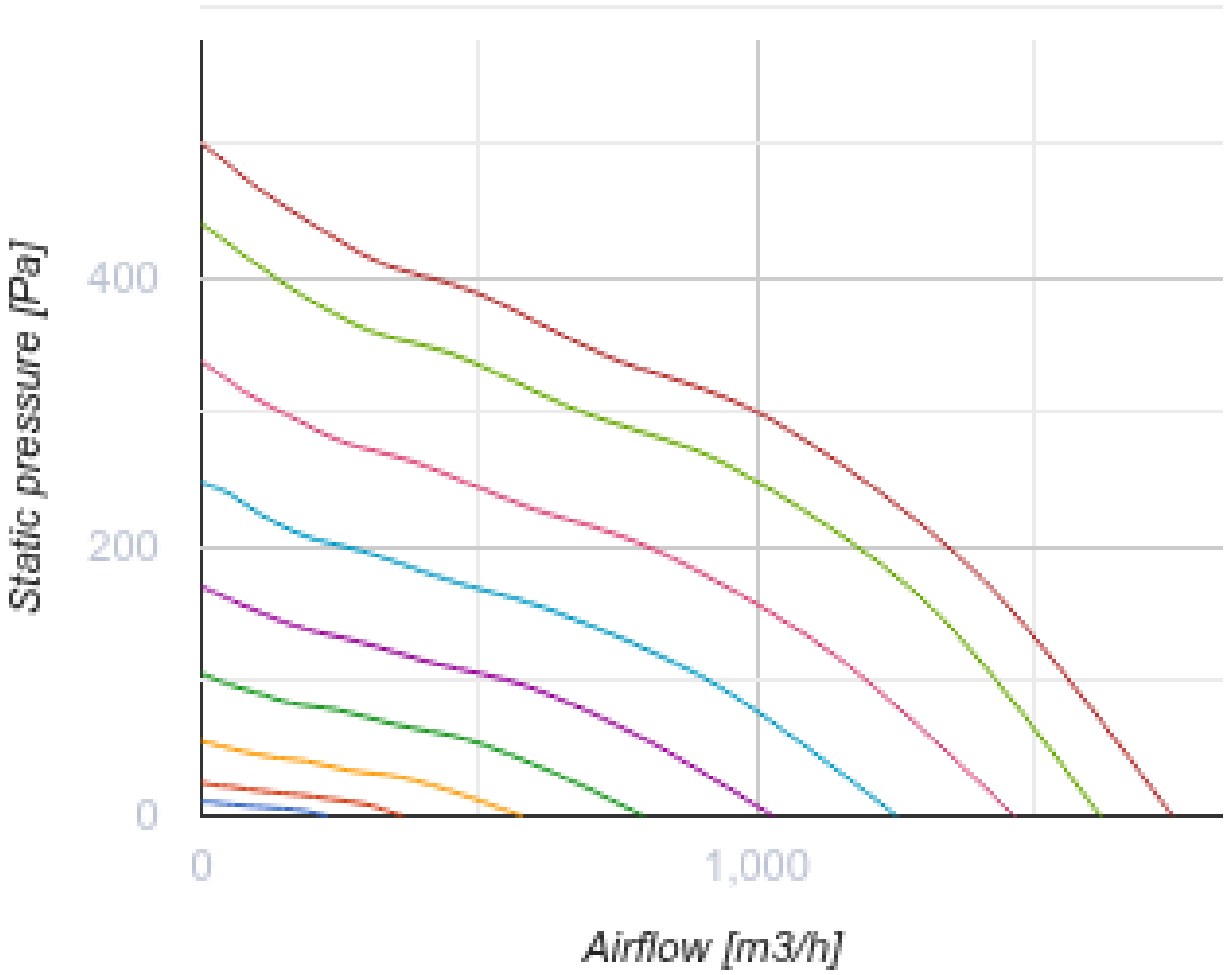
Static pressure [Pa]
400
200
0
0
1,000
Airflow [m3/h]

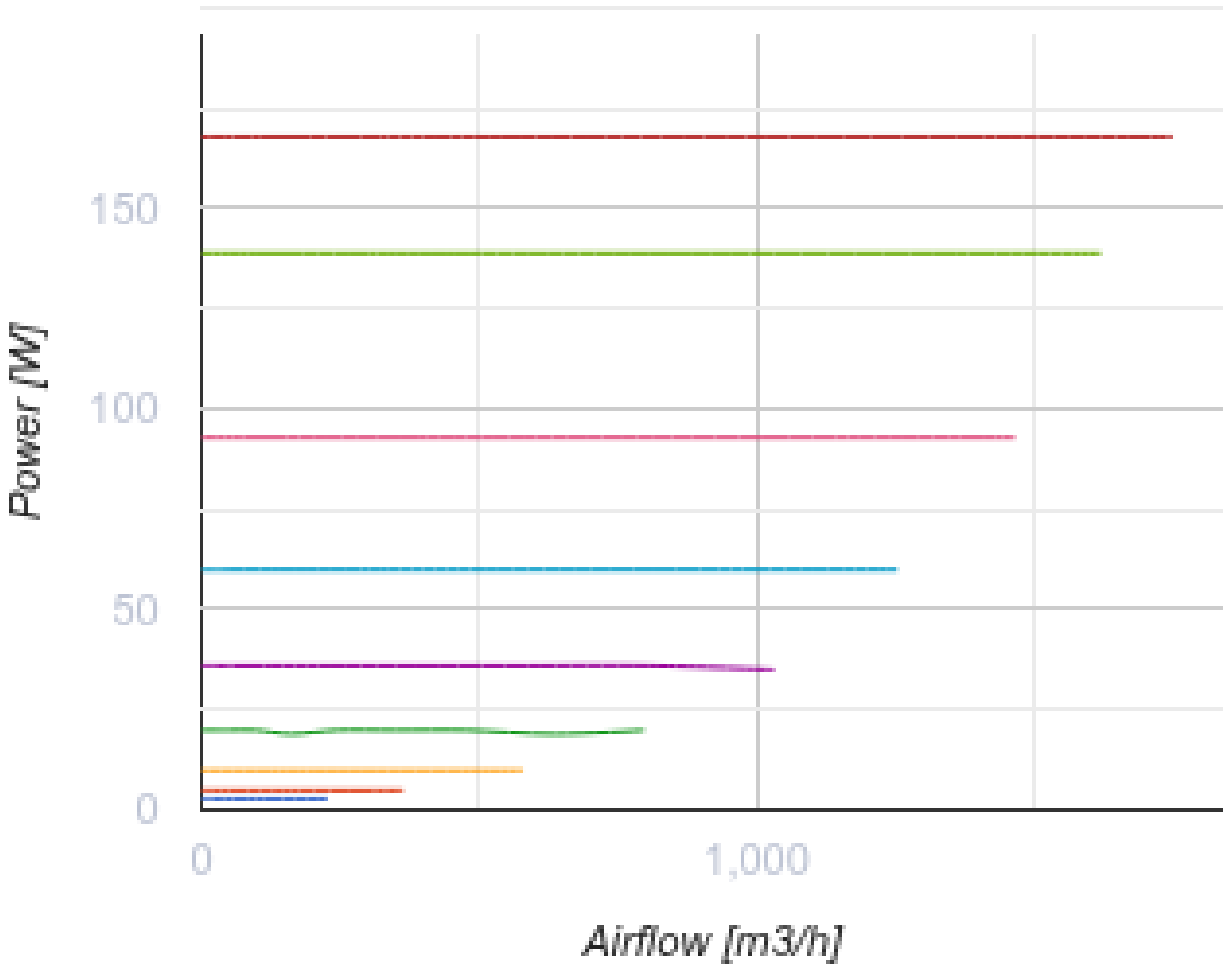

Размеры

ØD	ØD1	L	L1	B
249	337	601	739	389

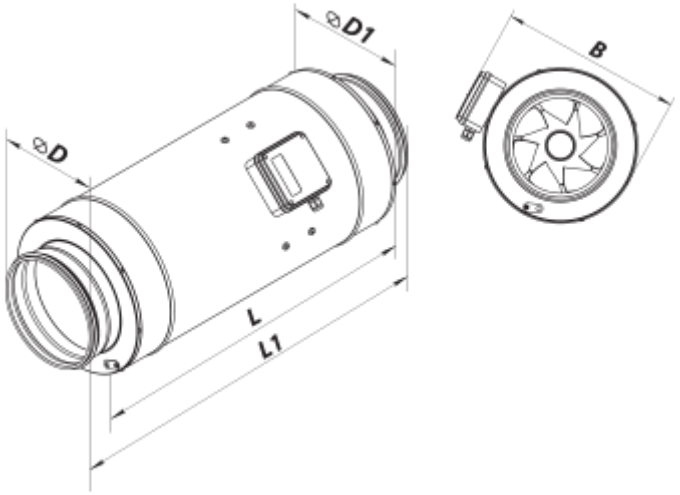

Аксессуары

Для круглых каналов

Наименование	Фото	Описание
СР 250/600		Шумоглушители из оцинкованной стали, наполненные негорючим звукопоглощающим материалом
СР 250/900		Шумоглушители из оцинкованной стали, наполненные негорючим звукопоглощающим материалом
СР 250/1200		Шумоглушители из оцинкованной стали, наполненные негорючим звукопоглощающим материалом
СРП 250/500		Шумоглушители с внутренним гибким воздуховодом из микроперфорированной алюминиевой фольги с ламинированием полиэстеровой пленкой
СРП 250/600		Шумоглушители с внутренним гибким воздуховодом из микроперфорированной алюминиевой фольги с ламинированием полиэстеровой пленкой
СРП 250/750		Шумоглушители с внутренним гибким воздуховодом из микроперфорированной алюминиевой фольги с ламинированием полиэстеровой пленкой
СРП 250/900		Шумоглушители с внутренним гибким воздуховодом из микроперфорированной алюминиевой фольги с ламинированием полиэстеровой пленкой
СРП 250/1200		Шумоглушители с внутренним гибким воздуховодом из микроперфорированной алюминиевой фольги с ламинированием полиэстеровой пленкой
СРП 250/1500		Шумоглушители с внутренним гибким воздуховодом из микроперфорированной алюминиевой фольги с ламинированием полиэстеровой пленкой

СРП 250/2000		Шумоглушители с внутренним гибким воздуховодом из микроперфорированной алюминиевой фольги с ламинированием полиэстеровой пленкой

Для круглых каналов

Наименование	Фото	Описание
ФБ 250		Кассетные воздушные фильтры с круглым сечением
ФБВ 250		Кассетные воздушные фильтры с увеличенной площадью фильтрации с круглым сечением
ФБК 250-4		Карманные воздушные фильтры с круглым сечением
ФБК 250-5	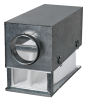	Карманные воздушные фильтры с круглым сечением
ФБК 250-7	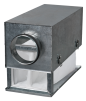	Карманные воздушные фильтры с круглым сечением

Для круглых каналов

Наименование	Фото	Описание
КОМ 250		Обратный клапан с подпружиненными пластинами для перекрытия воздушного потока в круглых воздуховодах
КОМу 250		Обратный клапан с подпружиненными пластинами для перекрытия воздушного потока в круглых воздуховодах
КОМ1 250		Обратный гравитационный клапан для перекрытия воздушного потока в круглых воздуховодах
КР 250		Воздушные заслонки для регулирования расхода воздуха в каналах круглого сечения
КРВ 250		Воздушные заслонки для автоматического регулирования расхода воздуха в каналах круглого сечения

Для круглых каналов

Наименование	Фото	Описание
ВВГ 250	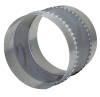	Гибкие виброгасящие вставки для круглых каналов

ВВГФ 250		Гибкие виброгасящие вставки с фланцами для круглых каналов

Водяные нагреватели

Наименование	Фото	Описание
НКВ 250-2		Канальные водяные нагреватели для подогрева приточного воздуха или подогреватель для ПВУ с круглым сечением
НКВ 250-4		Канальные водяные нагреватели для подогрева приточного воздуха или подогреватель для ПВУ с круглым сечением

Электрические нагреватели

Наименование	Фото	Описание
НК 250-1,2-1		Канальные электрические нагреватели с круглым сечением
НК 250-2,0-1		Канальные электрические нагреватели с круглым сечением
НК 250-2,4-1		Канальные электрические нагреватели с круглым сечением
НК 250-3,0-1		Канальные электрические нагреватели с круглым сечением
НК 250-3,6-3		Канальные электрические нагреватели с круглым сечением
НК 250-6,0-3		Канальные электрические нагреватели с круглым сечением
НК 250-9,0-3		Канальные электрические нагреватели с круглым сечением

Регуляторы скорости EC-двигателей

Наименование	Фото	Описание
P-1/010		Регулятор скорости для EC-двигателей