Буст-I 315 ЕС Ун



Канальные вентиляторы смешанного типа в шумоизолированных корпусах с ЕС-двигателями

- Уровень звукового давления LpA на расстоянии 3 м: 47
- В звукоизолированном корпусе
- Управление: Регулятор скорости
- Тип крыльчатки: Смешанного типа
- Материал корпуса: Оцинкованная сталь
- Установка в любом положении
- Датчик температуры: Выносной

	Единица измерения	Буст-I 315 ЕС Ун
Размер подключаемого воздуховода	мм	315
Фазность	-	1
Минимальное напряжение питания	В	230
Максимальное напряжение питания	В	230
Частота сети питания	Гц	50/60
Номинальная мощность	Вт	353
Максимальный ток	А	1.56
Максимальный расход воздуха	м³/час	3090
Скорость вращения	-	2470
Уровень звукового давления LpA на расстоянии 3 м	дБ(А)	47
Вес	кг	20.7
Максимальная температура перемещаемого воздуха	°C	55
Минимальная температура перемещаемого воздуха	°C	-25
Минимальная температура окружающего воздуха	°C	1
Максимальная температура окружающего воздуха	°C	40
Класс защиты	-	IPX4
Класс защиты привода	-	IP44
Материал крыльчатки	-	Пластик

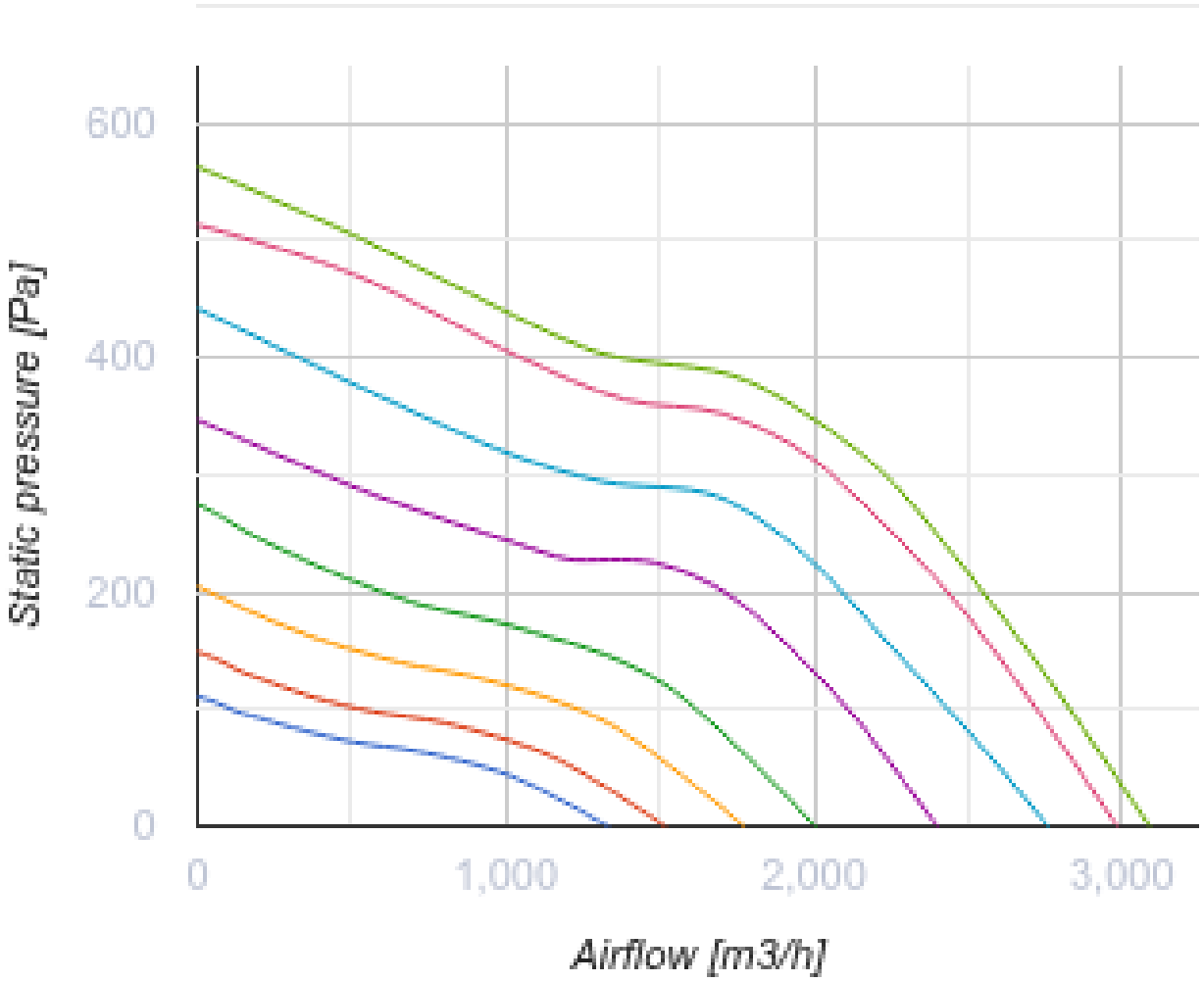
600
400
200
0
Static pressure [Pa]
0
1,000
2,000
3,000
Airflow [m3/h]

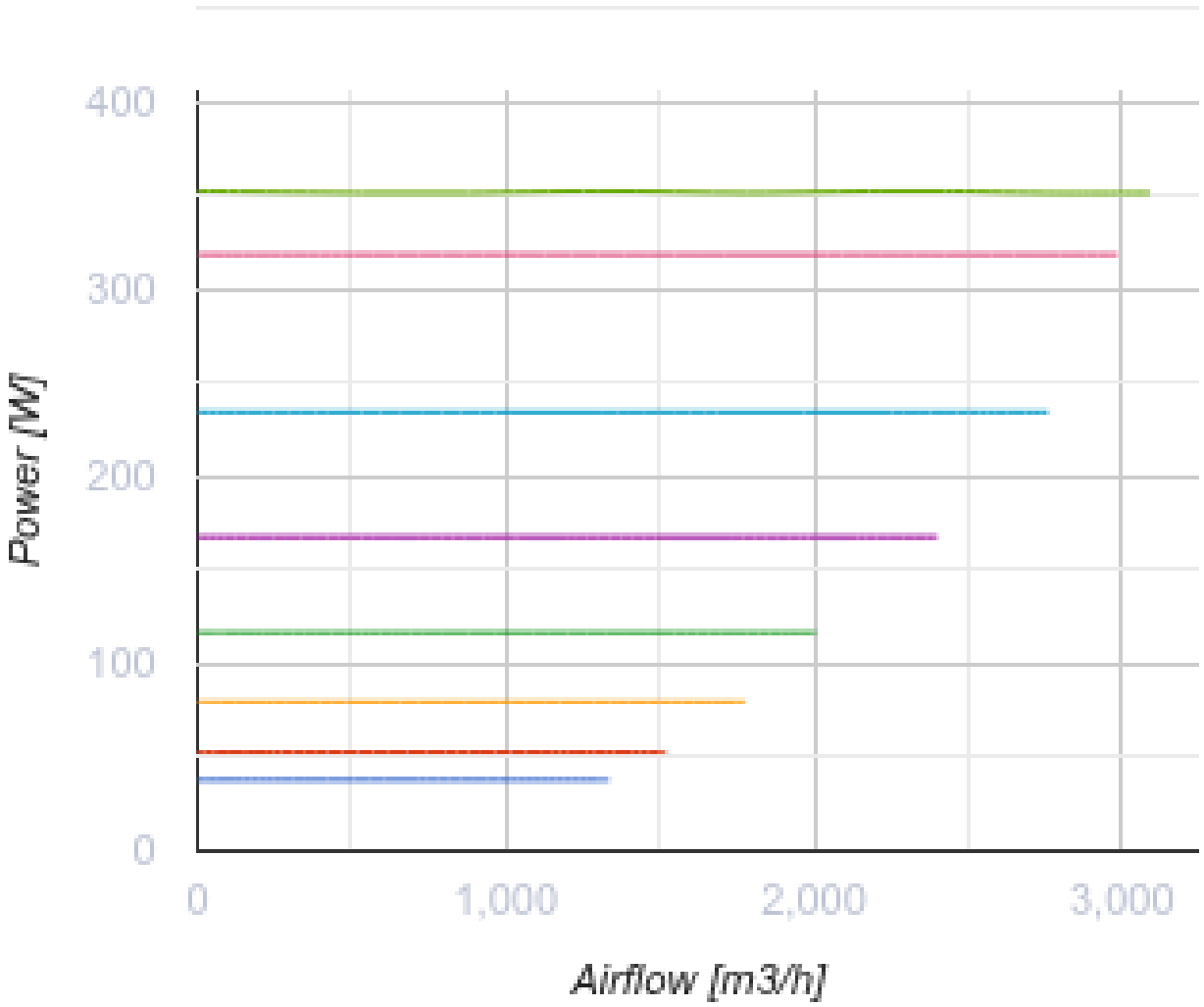

Размеры

Ø D	Ø D1	B	L	L1
314	412	468	601	739

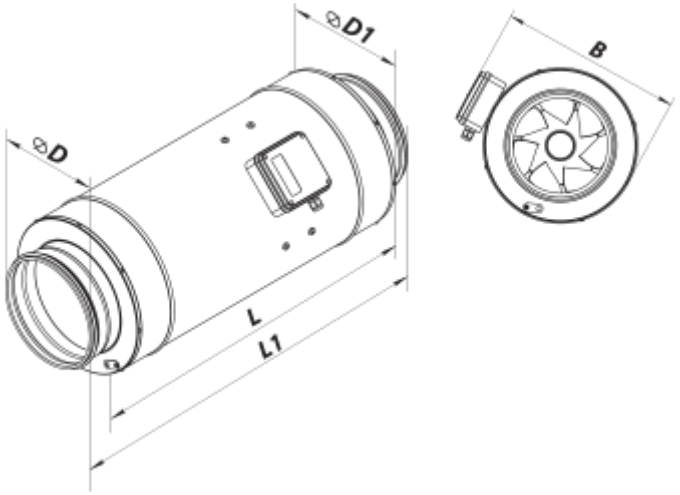

Аксессуары

Для круглых каналов

Наименование	Фото	Описание
СР 315/600		Шумоглушители из оцинкованной стали, наполненные негорючим звукопоглощающим материалом
СР 315/900		Шумоглушители из оцинкованной стали, наполненные негорючим звукопоглощающим материалом
СР 315/1200		Шумоглушители из оцинкованной стали, наполненные негорючим звукопоглощающим материалом
СРФ 315/900		Шумоглушители из алюминиевого сплава, наполненные негорючим звукопоглощающим материалом
СРФ 315/2000		Шумоглушители из алюминиевого сплава, наполненные негорючим звукопоглощающим материалом
СРП 315/500		Шумоглушители с внутренним гибким воздуховодом из микроперфорированной алюминиевой фольги с ламинированием полиэстеровой пленкой
СРП 315/600		Шумоглушители с внутренним гибким воздуховодом из микроперфорированной алюминиевой фольги с ламинированием полиэстеровой пленкой
СРП 315/750		Шумоглушители с внутренним гибким воздуховодом из микроперфорированной алюминиевой фольги с ламинированием полиэстеровой пленкой
СРП 315/900		Шумоглушители с внутренним гибким воздуховодом из микроперфорированной алюминиевой фольги с ламинированием полиэстеровой пленкой

СРП 315/1200		Шумоглушители с внутренним гибким воздуховодом из микроперфорированной алюминиевой фольги с ламинированием полиэстеровой пленкой
СРП 315/1500		Шумоглушители с внутренним гибким воздуховодом из микроперфорированной алюминиевой фольги с ламинированием полиэстеровой пленкой
СРП 315/2000		Шумоглушители с внутренним гибким воздуховодом из микроперфорированной алюминиевой фольги с ламинированием полиэстеровой пленкой

Для круглых каналов

Наименование	Фото	Описание
ФБ 315		Кассетные воздушные фильтры с круглым сечением
ФБВ 315		Кассетные воздушные фильтры с увеличенной площадью фильтрации с круглым сечением
ФБК 315-4	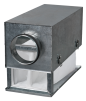	Карманные воздушные фильтры с круглым сечением
ФБК 315-5		Карманные воздушные фильтры с круглым сечением
ФБК 315-7		Карманные воздушные фильтры с круглым сечением

Для круглых каналов

Наименование	Фото	Описание
КОМ 315		Обратный клапан с подпружиненными пластинами для перекрытия воздушного потока в круглых воздуховодах
КОМу 315		Обратный клапан с подпружиненными пластинами для перекрытия воздушного потока в круглых воздуховодах
КОМ1 315		Обратный гравитационный клапан для перекрытия воздушного потока в круглых воздуховодах
КР 315		Воздушные заслонки для регулирования расхода воздуха в каналах круглого сечения

КРВ 315		Воздушные заслонки для автоматического регулирования расхода воздуха в каналах круглого сечения

Для круглых каналов

Наименование	Фото	Описание
ВВГ 315	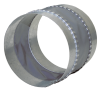	Гибкие виброгасящие вставки для круглых каналов

Водяные нагреватели

Наименование	Фото	Описание
НКВ 315-2		Канальные водяные нагреватели для подогрева приточного воздуха или подогреватель для ПВУ с круглым сечением
НКВ 315-4		Канальные водяные нагреватели для подогрева приточного воздуха или подогреватель для ПВУ с круглым сечением

Электрические нагреватели

Наименование	Фото	Описание
НК 315-1,2-1		Канальные электрические нагреватели с круглым сечением
НК 315-2,0-1		Канальные электрические нагреватели с круглым сечением
НК 315-2,4-1		Канальные электрические нагреватели с круглым сечением
НК 315-3,6-3		Канальные электрические нагреватели с круглым сечением
НК 315-6,0-3		Канальные электрические нагреватели с круглым сечением
НК 315-9,0-3		Канальные электрические нагреватели с круглым сечением

Регуляторы скорости ЕС-двигателей

Наименование	Фото	Описание

P-1/010		Регулятор скорости для EC-двигателей

Экодизайн

Торговая марка	Вентс
Модель	Буст-I 315 ЕС Ун
Тип привода	Integrated VSD
Тип теплообменника	Нет
Статическое давление при номинальном расходе воздуха (Па)	0
Максимальные внешние утечки (%)	0
Статическая эффективность (%)	0
Декларируемый тип вентиляционной единицы	NRVU UVU
Эффективная мощность (кВт)	0
Sound power level (дБ(А))	0