# Буст-I 355 ЕС Ун



Канальные вентиляторы смешанного типа в шумоизолированных корпусах с ЕС-двигателями

- Уровень звукового давления LpA на расстоянии 3 м: 48
- В звукоизолированном корпусе
- Управление: Регулятор скорости
- Тип крыльчатки: Смешанного типа
- Материал корпуса: Оцинкованная сталь
- Установка в любом положении
- Датчик температуры: Выносной

| | Единица измерения | Буст-I 355 ЕС Ун |
|---|---|---|
| Размер подключаемого воздуховода | мм | 355 |
| Фазность | - | 1 |
| Минимальное напряжение питания | В | 230 |
| Максимальное напряжение питания | В | 230 |
| Частота сети питания | Гц | 50/60 |
| Номинальная мощность | Вт | 353 |
| Максимальный ток | А | 1.56 |
| Максимальный расход воздуха | м³/час | 3500 |
| Скорость вращения | - | 2470 |
| Уровень звукового давления LpA на расстоянии 3 м | дБ(А) | 48 |
| Вес | кг | 20.7 |
| Максимальная температура перемещаемого воздуха | °C | 55 |
| Минимальная температура перемещаемого воздуха | °C | -25 |
| Минимальная температура окружающего воздуха | °C | 1 |
| Максимальная температура окружающего воздуха | °C | 40 |
| Класс защиты | - | IPX4 |
| Класс защиты привода | - | IP44 |
| Материал крыльчатки | - | Пластик |

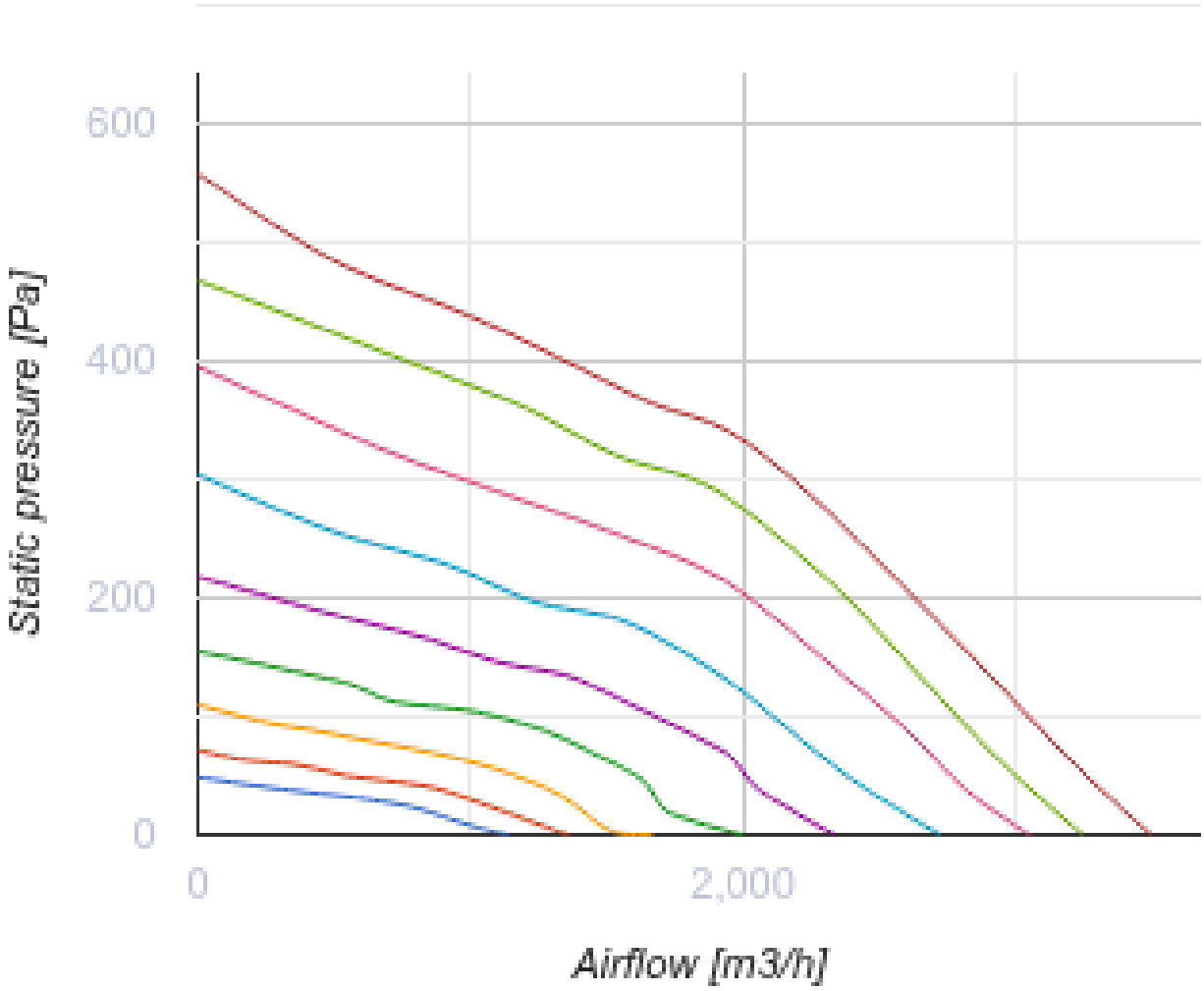
600
400
200
0
Static pressure [Pa]
0
2,000
Airflow [m3/h]

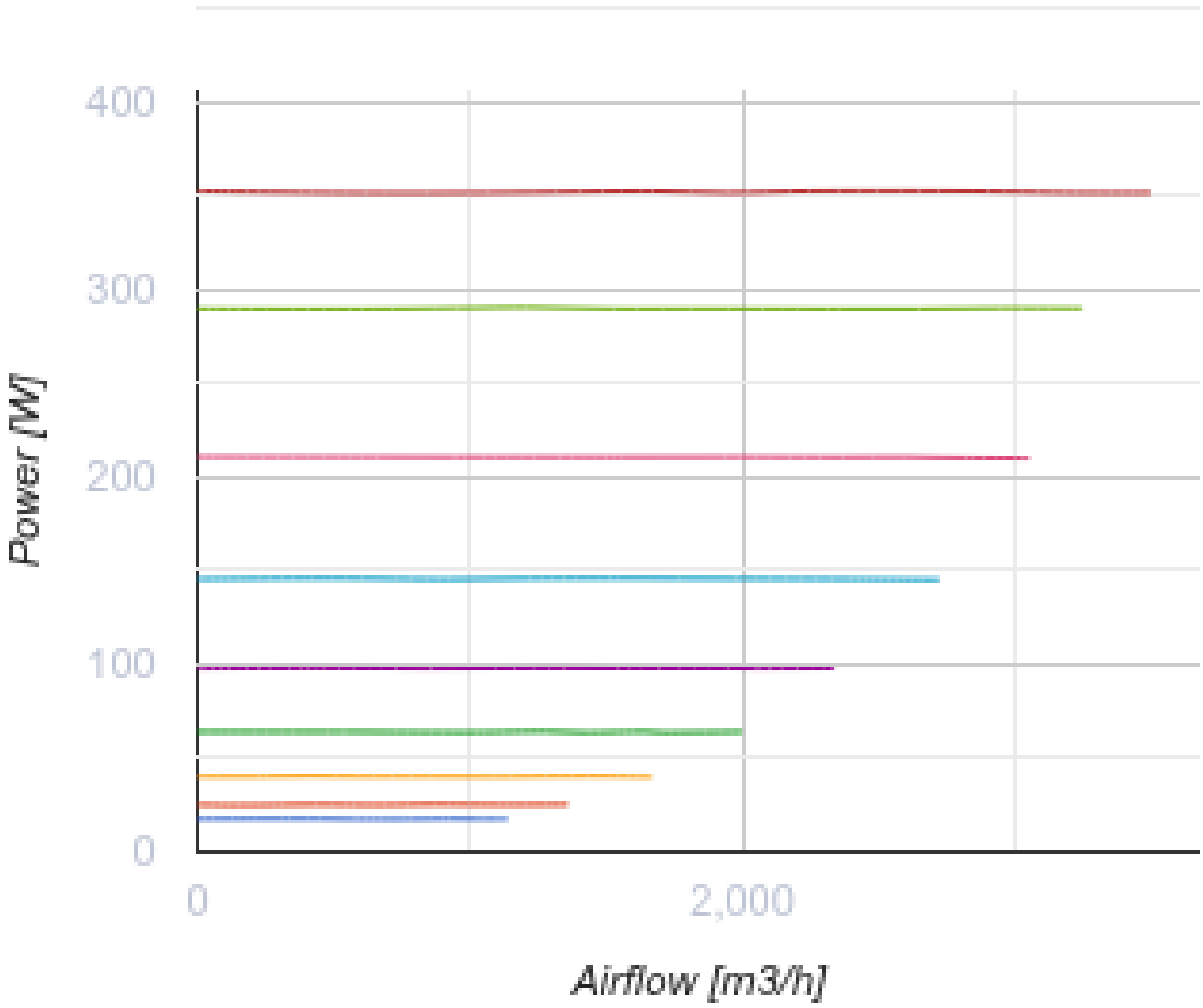


## Размеры

| Ø D | Ø D1 | B | L | L1 |
|---|---|---|---|---|
| 354 | 412 | 471 | 601 | 739 |

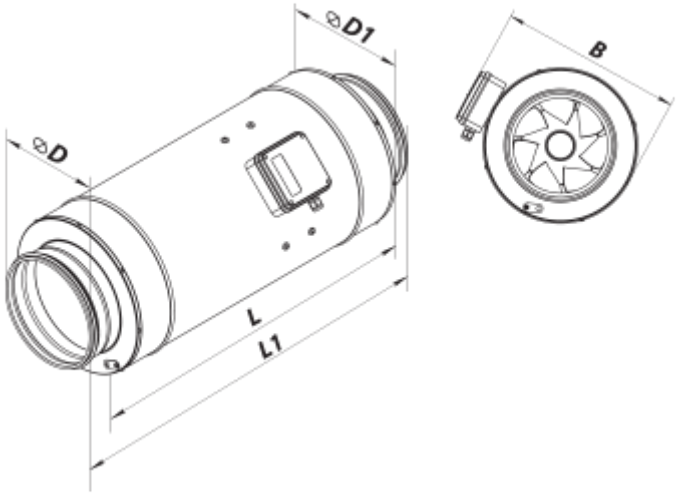


## Аксессуары

### Для круглых каналов

| Наименование | Фото | Описание |
|---|---|---|
| СР 355/600 |  | Шумоглушители из оцинкованной стали, наполненные негорючим звукопоглощающим материалом |
| СР 355/900 |  | Шумоглушители из оцинкованной стали, наполненные негорючим звукопоглощающим материалом |
| СР 355/1200 |  | Шумоглушители из оцинкованной стали, наполненные негорючим звукопоглощающим материалом |

### Для круглых каналов

| Наименование | Фото | Описание |
|---|---|---|
| КОМ1 355 |  | Обратный гравитационный клапан для перекрытия воздушного потока в круглых воздуховодах |
| КР 355 |  | Воздушные заслонки для регулирования расхода воздуха в каналах круглого сечения |
| КРВ 355 |  | Воздушные заслонки для автоматического регулирования расхода воздуха в каналах круглого сечения |

### Для круглых каналов

| Наименование | Фото | Описание |
|---|---|---|

| | | |
|---|---|---|
| ВВГ 355 | 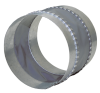 | Гибкие виброгасящие вставки для круглых каналов |

### Регуляторы скорости ЕС-двигателей

| Наименование | Фото | Описание |
|---|---|---|
| Р-1/010 |  | Регулятор скорости для ЕС-двигателей |

## Экодизайн

| Торговая марка | Вентс |
|---|---|
| Модель | Буст-I 355 EC Ун |
| Тип привода | Integrated VSD |
| Тип теплообменника | Нет |
| Статическое давление при номинальном расходе воздуха (Па) | 0 |
| Максимальные внешние утечки (%) | 0 |
| Статическая эффективность (%) | 0 |
| Декларируемый тип вентиляционной единицы | NRVU UVU |
| Sound power level (дБ(A)) | 0 |
| Эффективная мощность (кВт) | 0 |