Буст-I 355 EC



Канальные вентиляторы смешанного типа в шумоизолированных корпусах с EC-двигателями

- Уровень звукового давления LpA на расстоянии 3 м: 48
- В звукоизолированном корпусе
- Тип крыльчатки: Смешанного типа
- Материал корпуса: Оцинкованная сталь
- Установка в любом положении

	Единица измерения	Буст-I 355 EC
Размер подключаемого воздуховода	мм	355
Фазность	-	1
Минимальное напряжение питания	В	230
Максимальное напряжение питания	В	230
Частота сети питания	Гц	50/60
Номинальная мощность	Вт	353
Максимальный ток	А	1.56
Максимальный расход воздуха	м³/час	3500
Скорость вращения	-	2470
Уровень звукового давления LpA на расстоянии 3 м	дБ(А)	48
Вес	кг	20.7
Максимальная температура перемещаемого воздуха	°C	55
Минимальная температура перемещаемого воздуха	°C	-25
Минимальная температура окружающего воздуха	°C	1
Максимальная температура окружающего воздуха	°C	40
Класс защиты	-	IPX4
Класс защиты привода	-	IP44
Материал крыльчатки	-	Пластик

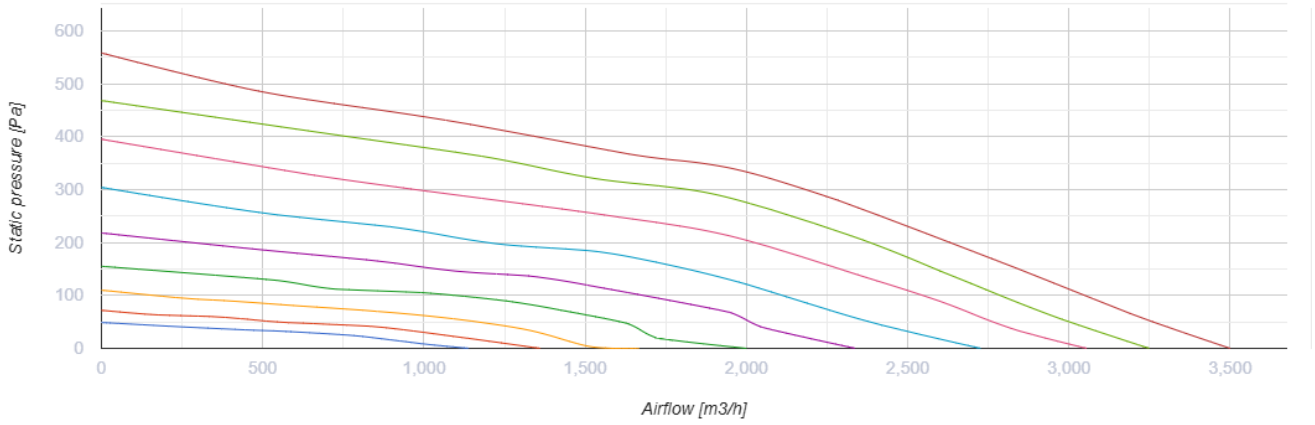

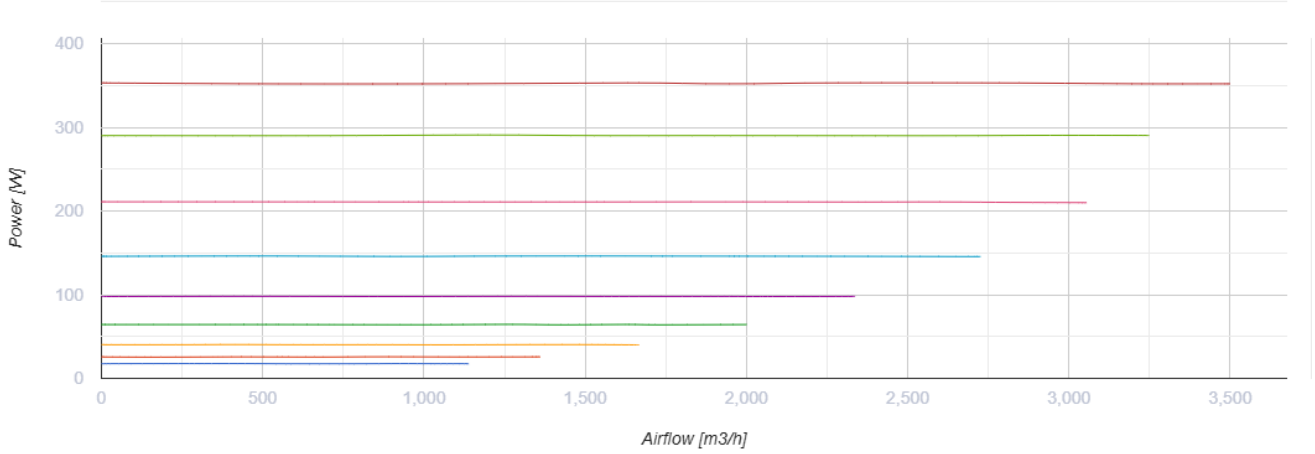

Размеры

Ø D	Ø D1	B	L	L1
354	412	471	601	739

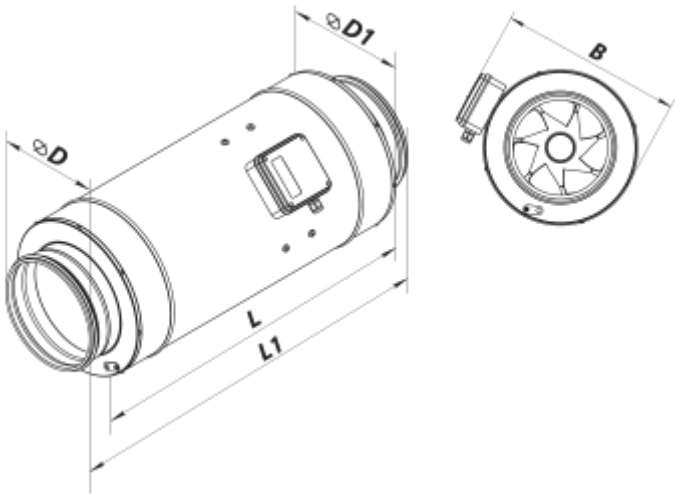

Аксессуары

Для круглых каналов

Наименование	Фото	Описание
СР 355/600		Шумоглушители из оцинкованной стали, наполненные негорючим звукопоглощающим материалом
СР 355/900		Шумоглушители из оцинкованной стали, наполненные негорючим звукопоглощающим материалом
СР 355/1200		Шумоглушители из оцинкованной стали, наполненные негорючим звукопоглощающим материалом

Для круглых каналов

Наименование	Фото	Описание
КОМ1 355		Обратный гравитационный клапан для перекрытия воздушного потока в круглых воздуховодах
КР 355		Воздушные заслонки для регулирования расхода воздуха в каналах круглого сечения
КРВ 355		Воздушные заслонки для автоматического регулирования расхода воздуха в каналах круглого сечения

Для круглых каналов

Наименование	Фото	Описание
ВВГ 355	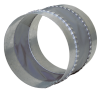	Гибкие виброгасящие вставки для круглых каналов

Регуляторы скорости ЕС-двигателей

Наименование	Фото	Описание
Р-1/010		Регулятор скорости для ЕС-двигателей

Экодизайн

Торговая марка	Вентс
Модель	Буст-I 355 EC
Тип привода	Integrated VSD
Тип теплообменника	Нет
Статическое давление при номинальном расходе воздуха (Па)	200
Максимальные внешние утечки (%)	2.7
Статическая эффективность (%)	42.8
Декларируемый тип вентиляционной единицы	NRVU UVU
Эффективная мощность (кВт)	0.35
Sound power level (дБ(А))	68