Буст-I 400 ЕС Ун



Канальные вентиляторы смешанного типа в шумоизолированных корпусах с ЕС-двигателями

- Уровень звукового давления LpA на расстоянии 3 м: 49
- В звукоизолированном корпусе
- Управление: Регулятор скорости
- Тип крыльчатки: Смешанного типа
- Материал корпуса: Оцинкованная сталь
- Установка в любом положении
- Датчик температуры: Выносной

	Единица измерения	Буст-I 400 ЕС Ун
Размер подключаемого воздуховода	мм	400
Фазность	-	1
Минимальное напряжение питания	В	230
Максимальное напряжение питания	В	230
Частота сети питания	Гц	50/60
Номинальная мощность	Вт	726
Максимальный ток	А	4.8
Максимальный расход воздуха	м³/час	5415
Скорость вращения	-	2580
Уровень звукового давления LpA на расстоянии 3 м	дБ(А)	49
Вес	кг	22.8
Максимальная температура перемещаемого воздуха	°C	55
Минимальная температура перемещаемого воздуха	°C	-25
Минимальная температура окружающего воздуха	°C	1
Максимальная температура окружающего воздуха	°C	40
Класс защиты	-	IPX4
Класс защиты привода	-	IP44
Материал крыльчатки	-	Пластик

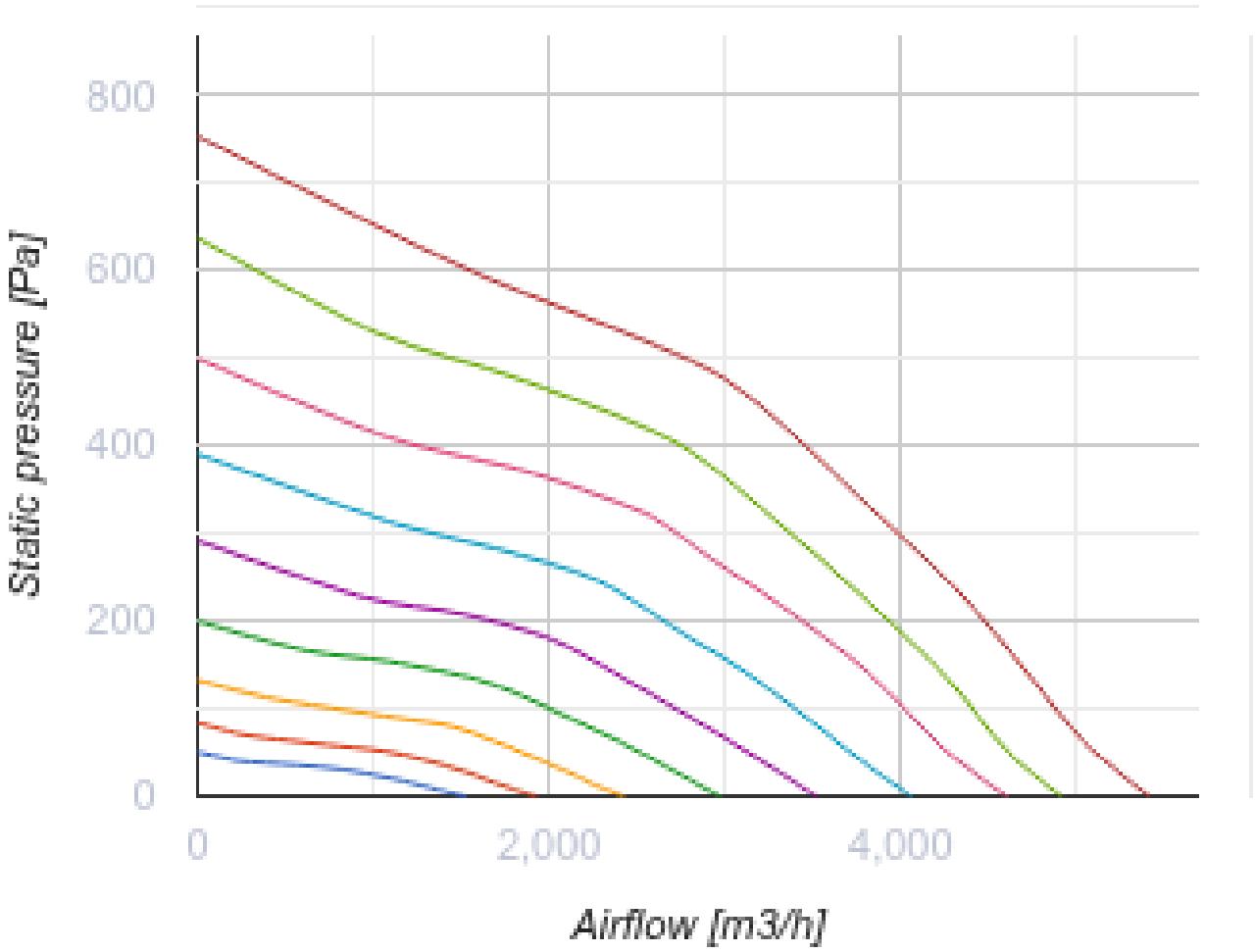
800
600
400
200
0
Static pressure [Pa]
0
2,000
4,000
Airflow [m3/h]

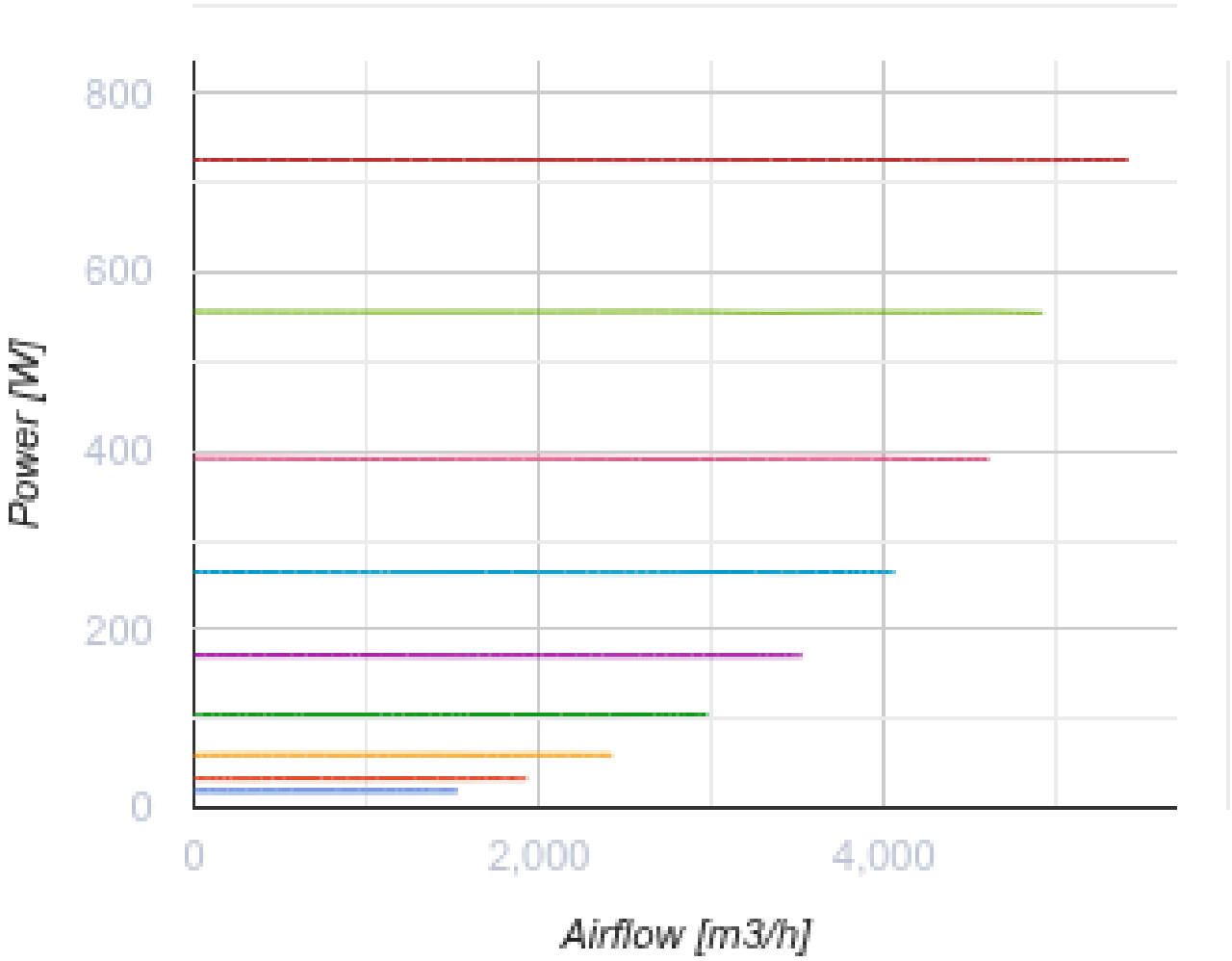

Размеры

Ø D	Ø D1	B	L	L1
399	460	517	648	785

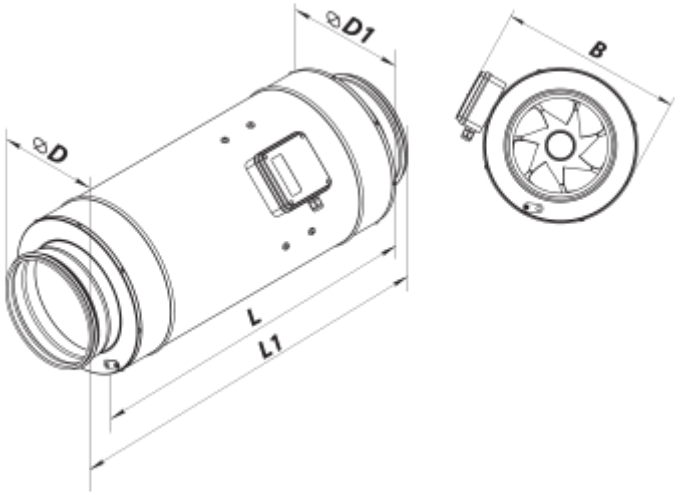

Аксессуары

Для круглых каналов

Наименование	Фото	Описание
СР 400/900		Шумоглушители из оцинкованной стали, наполненные негорючим звукопоглощающим материалом
СР 400/1200		Шумоглушители из оцинкованной стали, наполненные негорючим звукопоглощающим материалом

Для круглых каналов

Наименование	Фото	Описание
КР 400		Воздушные заслонки для регулирования расхода воздуха в каналах круглого сечения
КРВ 400		Воздушные заслонки для автоматического регулирования расхода воздуха в каналах круглого сечения

Для круглых каналов

Наименование	Фото	Описание
ВВГ 400	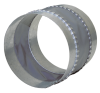	Гибкие виброгасящие вставки для круглых каналов
ВВГФ 400		Гибкие виброгасящие вставки с фланцами для круглых каналов

Регуляторы скорости ЕС-двигателей

Наименование	Фото	Описание

P-1/010		Регулятор скорости для EC-двигателей

Экодизайн

Торговая марка	Вентс
Модель	Буст-I 400 EC Ун
Тип привода	Integrated VSD
Тип теплообменника	Нет
Статическое давление при номинальном расходе воздуха (Па)	0
Максимальные внешние утечки (%)	0
Статическая эффективность (%)	0
Декларируемый тип вентиляционной единицы	NRVU UVU
Sound power level (дБ(А))	0
Эффективная мощность (кВт)	0