Буст-I 400 T

Канальные вентиляторы смешанного типа в шумоизолированных корпусах

- Максимальный расход воздуха: 3185
- Уровень звукового давления LpA на расстоянии 3 м: 37
- Шумоизоляция
- Тип двигателя: AC
- Тип крыльчатки: Смешанный
- Материал корпуса: Оцинкованная сталь
- Установка в любом положении
- Таймер: Таймер выключения

	Единица измерения	Буст-I 400 T		
Размер подключаемого воздуховода	мм	400		
Скорость	-	3		
Фазность	-	1		
Минимальное напряжение питания	В	230		
Максимальное напряжение питания	В	230		
Частота сети питания	Гц	50		
Номинальная мощность	Вт	197	204	224
Максимальный ток	А	0.91	0.90	0.98
Максимальный расход воздуха	$м^3$/час	2543	2979	3185
Скорость вращения	-	1320	1390	1446
Уровень звукового давления LpA на расстоянии 3 м	дБ(А)	34	35	37
Вес	кг	22.8		
Максимальная температура перемещаемого воздуха	°C	55		
Минимальная температура перемещаемого воздуха	°C	-25		
Минимальная температура окружающего воздуха	°C	1		
Максимальная температура окружающего воздуха	°C	40		
Класс защиты	-	IPX4		
Класс защиты привода	-	IP20		

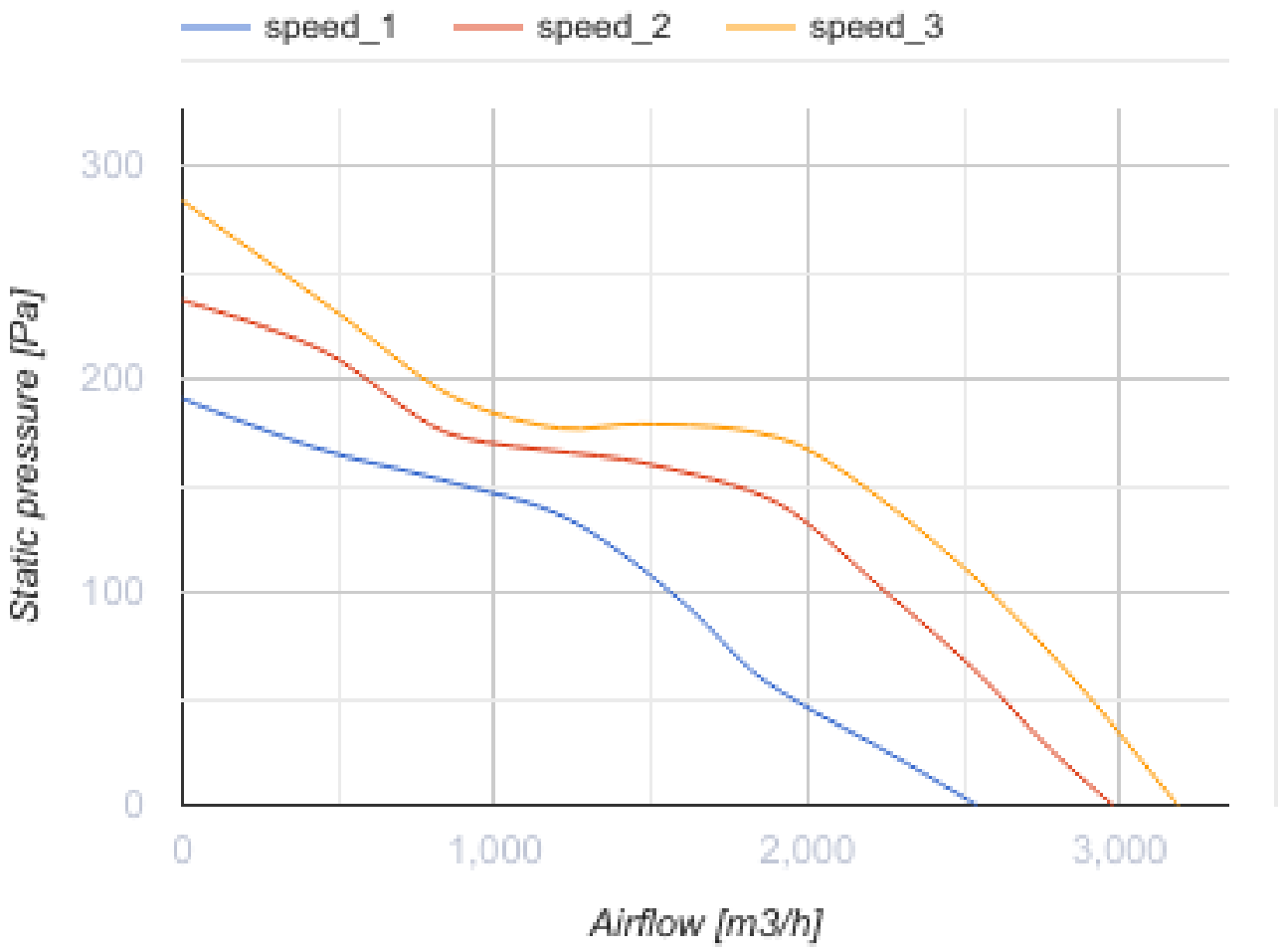
speed_1
speed_2
speed_3
300
200
100
0
Static pressure [Pa]
0
1,000
2,000
3,000
Airflow [m3/h]

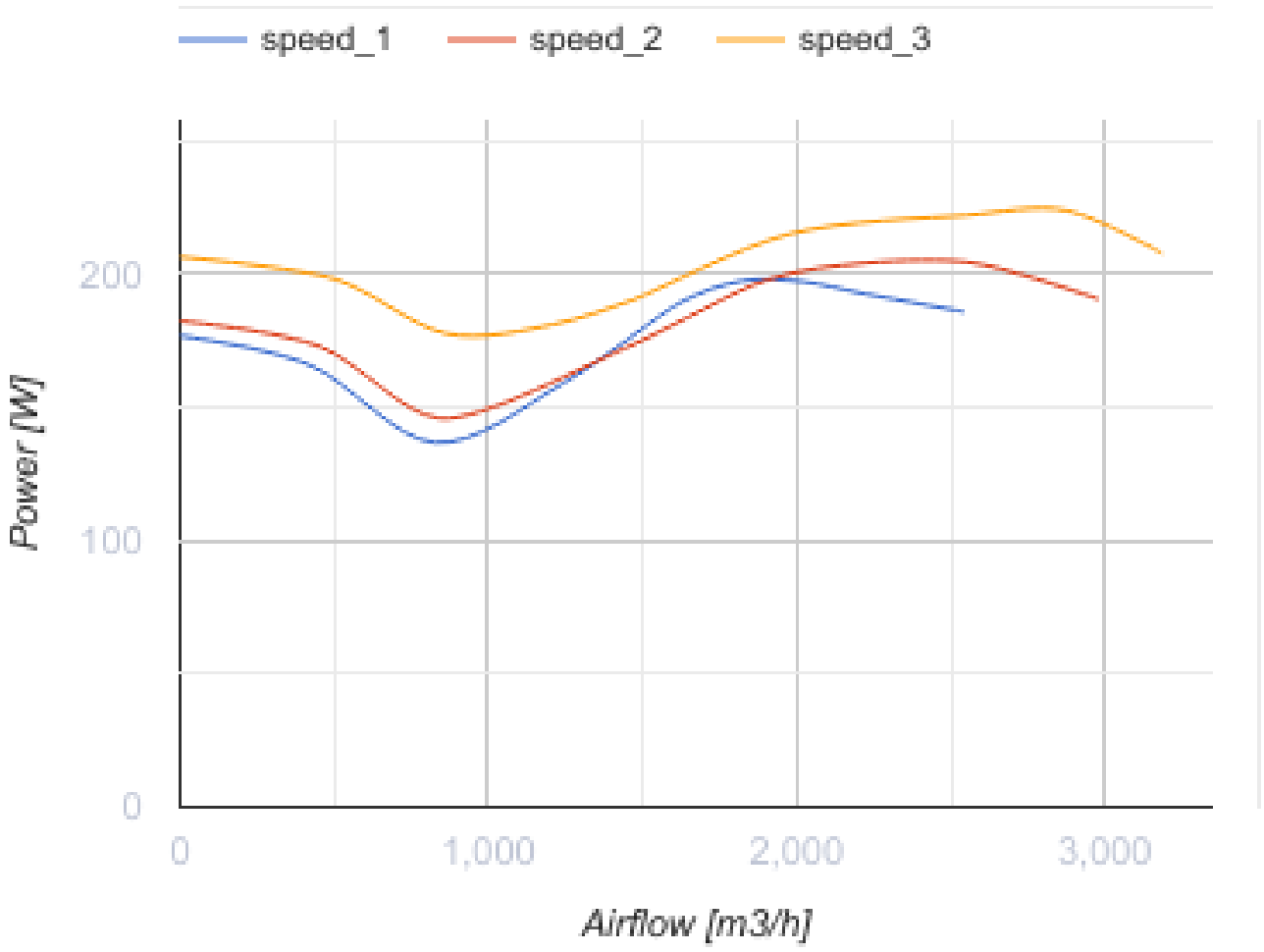

Размеры

Ø D	Ø D1	B	L	L1
399	460	517	648	785

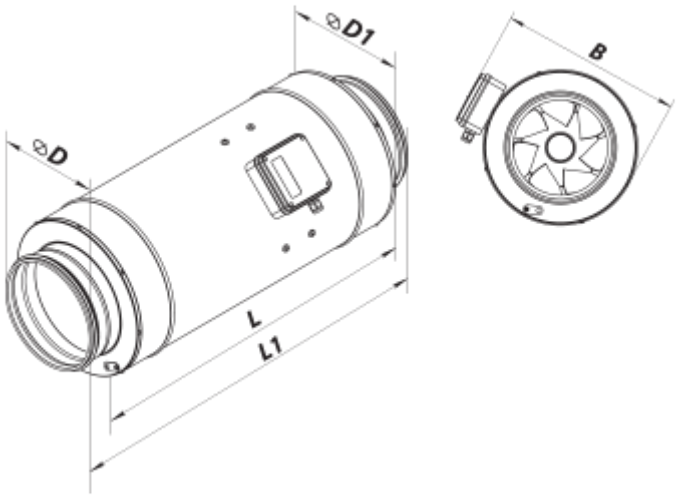

Аксессуары

Для круглых каналов

Наименование	Фото	Описание
СР 400/900		Шумоглушители из оцинкованной стали, наполненные негорючим звукопоглощающим материалом
СР 400/1200		Шумоглушители из оцинкованной стали, наполненные негорючим звукопоглощающим материалом

Для круглых каналов

Наименование	Фото	Описание
КР 400		Воздушные заслонки для регулирования расхода воздуха в каналах круглого сечения

Переключатели скорости

Наименование	Фото	Описание
ПЗ-1-300		Переключатель

Регуляторы скорости

Наименование	Фото	Описание
РС-1,5-ПС		Применяется в системах вентиляции для включения/выключения и регулирования скорости вращения однофазных электродвигателей вентиляторов, управляемых напряжением
РС-1-400		Регулятор скорости
РС-3,0-Т		Применяется в системах вентиляции для включения/выключения и регулирования скорости вращения однофазных электродвигателей вентиляторов, управляемых напряжением