# ЦБФ 110 DC TH



Центробежные потолочные вентиляторы

- Уровень звукового давления LpA на расстоянии 3 м: 25
- Управление: Встроенная панель управления
- Материал корпуса: Оцинкованная сталь
- Защита от обратной тяги: Обратный клапан
- Датчик влажности
- Таймер: Таймер выключения

| | Единица измерения | ЦБФ 110 DC TH | |
|---|---|---|---|
| Размер подключаемого воздуховода | мм | 100 | 150 |
| Фазность | - | 1 | |
| Максимальное напряжение питания | В | 240 | |
| Минимальное напряжение питания | В | 120 | |
| Частота сети питания | Гц | 50/60 | |
| Номинальная мощность | Вт | 19 | |
| Максимальный ток | А | 0.18 | |
| Максимальный расход воздуха | м³/час | 187 | |
| Уровень звукового давления LpA на расстоянии 3 м | дБ(А) | 25 | |
| Вес | кг | 5.3 | |
| Минимальная температура окружающего воздуха | °C | 1 | |
| Максимальная температура окружающего воздуха | °C | 40 | |
| Класс защиты | - | IPX2 | |
| Материал крыльчатки | - | Пластик | |

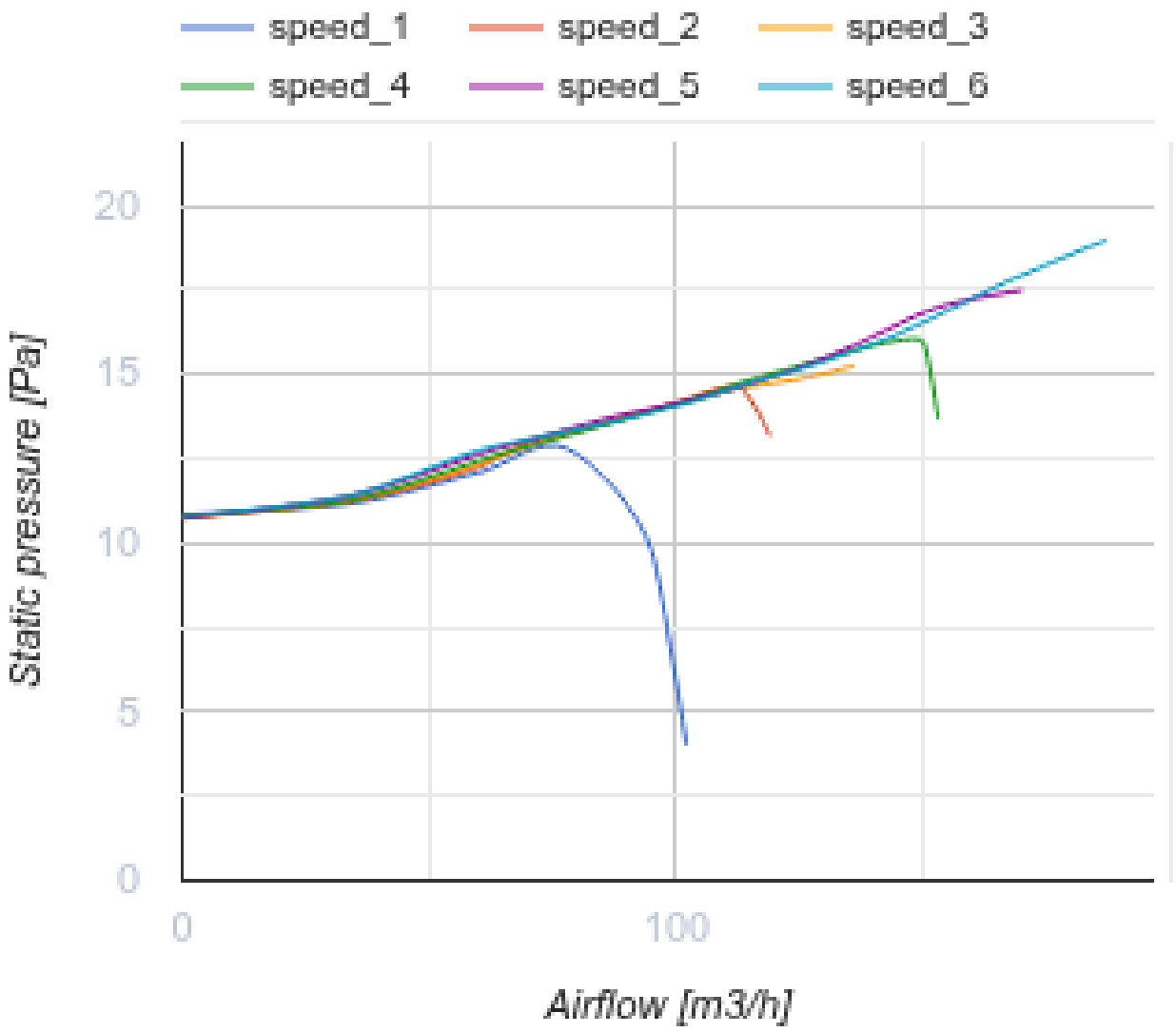


## Размеры

| D | d | L1 | L2 | A | B | C | E | H | h |
|---|---|---|---|---|---|---|---|---|---|
| 148 | 98 | 100 | 45 | 330 | 258 | 260 | 395 | 188 | 18 |

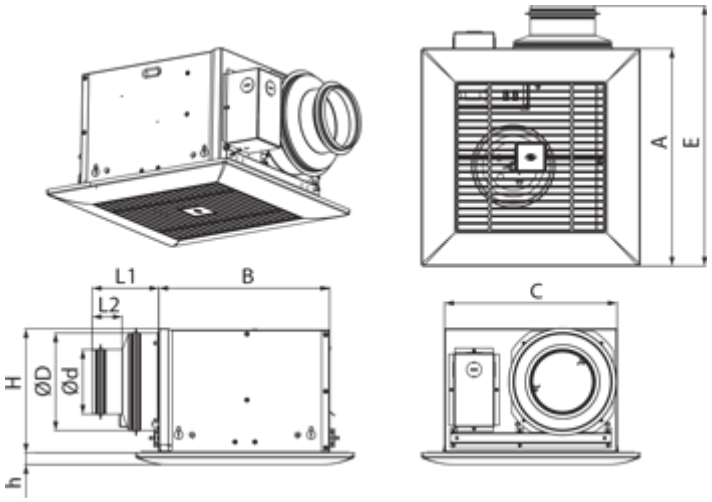


## Аксессуары

### Переключатели скорости

| Наименование | Фото | Описание |
|---|---|---|
| П2-10 |  | Применяется для включения/выключения и переключения скоростей вентиляторов, основанных на многоскоростных двигателях |

### Металлические

| Наименование | Фото | Описание |
|---|---|---|
| МВМ 102 6Вс Н |  | Приточно-вытяжные колпаки металлические |
| МВМ 152 6Вс Н |  | Приточно-вытяжные колпаки металлические |

### Гибкие воздуховоды

| Наименование | Фото | Описание |
|---|---|---|
| Поливент 660 |  | Гибкий неутеплённый воздуховод из ПВХ-плёнки 65 микрон |

### Другие аксессуары

| Наименование | Фото | Описание |
|---|---|---|
| ТН ЦБФ |  | Датчик влажности |

### Другие аксессуары

| Наименование | Фото | Описание |
|---|---|---|

| | | |
|---|---|---|
| МВ 102 В АСА |  | Приточно-вытяжные колпаки |
| МВ 152 В АСА |  | Приточно-вытяжные колпаки |

### Соединительно-монтажные элементы

| Наименование | Фото | Описание |
|---|---|---|
| ХБ 60-110 |  | Хомуты предназначены для быстрого и надежного монтажа и соединения различных элементов вентиляционной системы круглого сечения. Быстросъемные хомуты из нержавеющей стали и с откидным винтом из оцинкованной стали |
| ХБ 60-165 |  | Хомуты предназначены для быстрого и надежного монтажа и соединения различных элементов вентиляционной системы круглого сечения. Быстросъемные хомуты из нержавеющей стали и с откидным винтом из оцинкованной стали |

## Экодизайн

| Торговая марка | Вентс | | | | | |
|---|---|---|---|---|---|---|
| Модель | ЦБФ 110 DC TH | | | | | |
| Удельное потребление энергии (кВт.час/(м²/год)) | Холодный | | Умеренный | | Теплый | |
| | -53.9 | A+ | -26.9 | B | -11.4 | E |
| Тип установки | Однонаправленная | | | | | |
| Тип привода | Переменная скорость | | | | | |
| Тип теплообменника | Нет | | | | | |
| Максимальный расход воздуха (м³/час) | 90 | | | | | |
| Потребляемая мощность (Вт) | 14 | | | | | |
| Эталонный объемный расход (м³/с) | 0.044 | | | | | |
| Статическое давление в исходной точке (Па) | 50 | | | | | |
| Удельный потребляемая мощность в исходной точке (Вт/(м³/час)) | 0.109 | | | | | |
| Способ управления приводом | Локальное регулирование потребления | | | | | |
| Максимальные внешние утечки (%) | 2.7 | | | | | |
| Декларируемый тип вентиляционной единицы | RVU UVU | | | | | |
| Sound power level (дБ(A)) | 49 | | | | | |
| Годовое потребление электричества (кВт.час/год) | Холодный | | Умеренный | | Теплый | |
| | 58 | | 58 | | 58 | |
| Годовое сохранение тепла (кВт.час/год) | Холодный | | Умеренный | | Теплый | |
| | 5536 | | 2830 | | 1280 | |