ЦБФ 300 ТН



Центробежные потолочные вентиляторы

• Уровень звукового давления LpA на расстоянии 3 м: 31
• Управление: Встроенная панель управления
• Материал корпуса: Оцинкованная сталь
• Защита от обратной тяги: Обратный клапан
• Датчик влажности
• Таймер: Таймер выключения

	Единица измерения	ЦБФ 300 ТН	
Размер подключаемого воздуховода	мм	150	
Фазность	-	1	
Максимальное напряжение питания	В	240	
Минимальное напряжение питания	В	220	
Частота сети питания	Гц	50/60	
Номинальная мощность	Вт	31	49
Максимальный ток	А	0.15	0.22
Максимальный расход воздуха	м³/час	220	300
Уровень звукового давления LpA на расстоянии 3 м	дБ(А)	28	31
Вес	кг	5.1	
Минимальная температура окружающего воздуха	°C	1	
Максимальная температура окружающего воздуха	°C	40	
Класс защиты	-	IPX2	
Материал крыльчатки	-	Пластик	

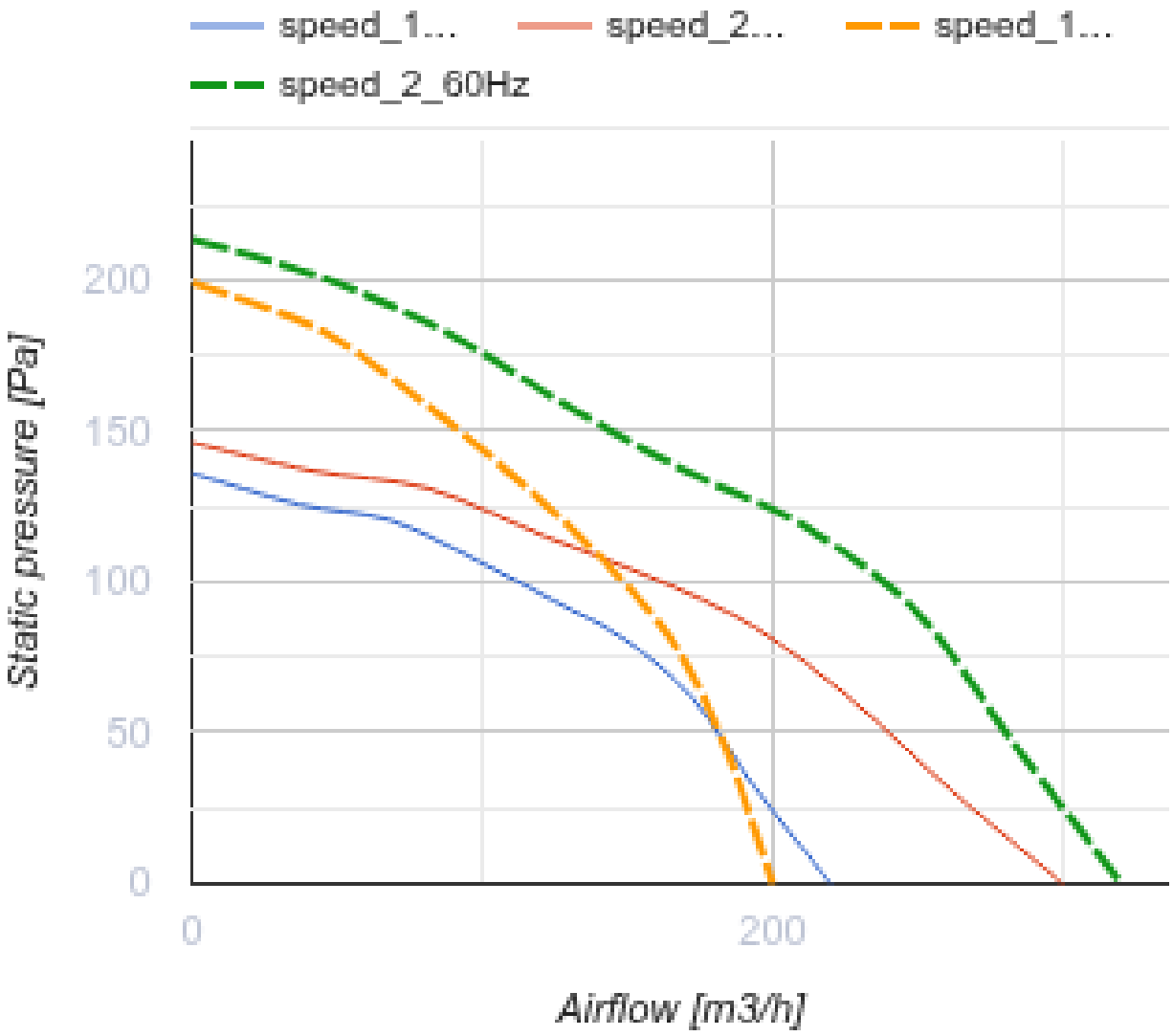

Размеры

E	C	h	A	B	D	H	L1
395	260	18	330	258	149	188	50

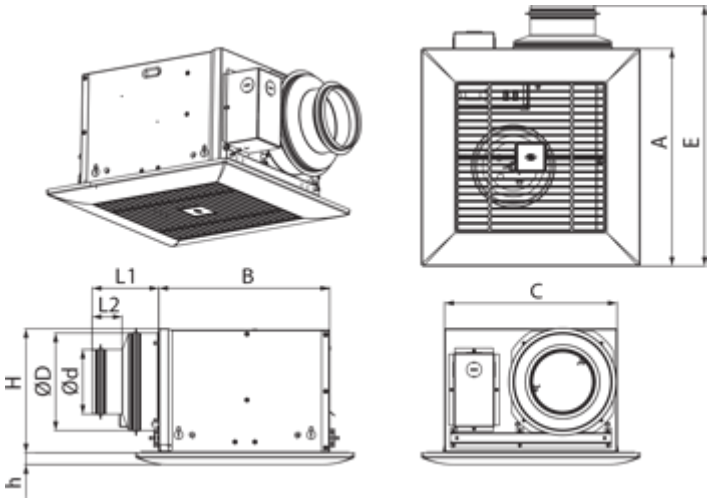

Аксессуары

Переключатели скорости

Наименование	Фото	Описание
П2-10		Применяется для включения/выключения и переключения скоростей вентиляторов, основанных на многоскоростных двигателях

Металлические

Наименование	Фото	Описание
МВМ 152 6Вс Н		Приточно-вытяжные колпаки металлические

Гибкие воздуховоды

Наименование	Фото	Описание
Поливент 660		Гибкий неутеплённый воздуховод из ПВХ-плёнки 65 микрон

Другие аксессуары

Наименование	Фото	Описание
ТН ЦБФ		Датчик влажности
CH-PLC-10WG23		LED-лампа мощностью 10 Вт и цветовой температурой 3000 К

Другие аксессуары

Наименование	Фото	Описание

МВ 152 В АСА		Приточно-вытяжные колпаки

Соединительно-монтажные элементы

Наименование	Фото	Описание
ХБ 60-165		Хомуты предназначены для быстрого и надежного монтажа и соединения различных элементов вентиляционной системы круглого сечения. Быстросъемные хомуты из нержавеющей стали и с откидным винтом из оцинкованной стали

Экодизайн

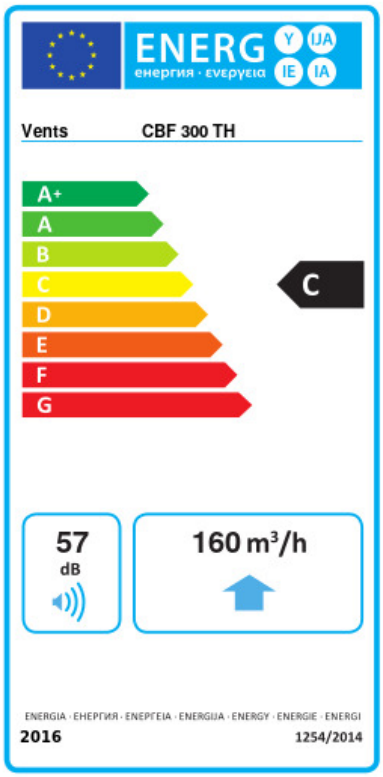

Торговая марка	Вентс					
Модель	ЦБФ 300 ТН					
Удельное потребление энергии (кВт.час/(м²/год))	Холодный		Умеренный		Теплый	
	-52.5	A+	-25.4	C	-9.9	F
Тип установки	Однонаправленная					
Тип привода	2-скоростной					
Тип теплообменника	Нет					
Максимальный расход воздуха (м³/час)	160					
Потребляемая мощность (Вт)	44					
Эталонный объемный расход (м³/с)	0.044					
Статическое давление в исходной точке (Па)	50					
Удельный потребляемая мощность в исходной точке (Вт/(м³/час))	0.156					
Способ управления приводом	Локальное регулирование потребления					
Максимальные внешние утечки (%)	2.7					
Декларируемый тип вентиляционной единицы	RVU UVU					
Sound power level (дБ(А))	57					
Годовое потребление электричества (кВт.час/год)	Холодный		Умеренный		Теплый	
	116		116		116	
Годовое сохранение тепла (кВт.час/год)	Холодный		Умеренный		Теплый	
	5536		2830		1280	