ЦБФ 300 ТР

Центробежные потолочные вентиляторы

- Максимальный расход воздуха: 300
- Уровень звукового давления LpA на расстоянии 3 м: 31
- Тип двигателя: AC
- Управление: Встроенная панель управления
- Материал корпуса: Оцинкованная сталь
- Защита от обратной тяги: Обратный клапан
- Датчик движения
- Таймер: Таймер выключения

	Единица измерения	ЦБФ 300 ТР	
Размер подключаемого воздуховода	мм	150	
Количество фаз	-	1	
Минимальное напряжение питания	В	220	
Максимальное напряжение питания	В	240	
Частота сети питания	Гц	50/60	
Номинальная мощность	Вт	31	49
Максимальный ток	А	0.15	0.22
Максимальный расход воздуха	$м^3$/час	220	300
Уровень звукового давления LpA на расстоянии 3 м	дБ(А)	28	31
Вес	кг	5.1	
Минимальная температура окружающего воздуха	°C	1	
Максимальная температура окружающего воздуха	°C	40	
Класс защиты	-	IPX2	

Размеры

E	C	h	A	B	D	H	L1
395	260	18	330	258	149	188	50

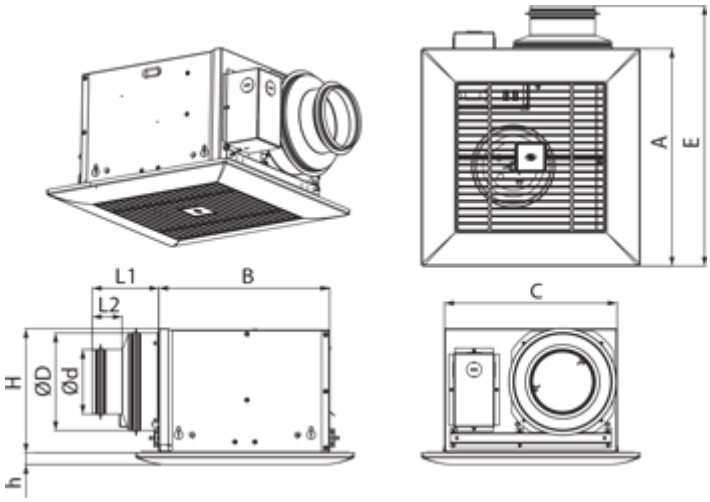

Аксессуары

Переключатели скорости

Наименование	Фото	Описание
П2-10		Применяется для включения/выключения и переключения скоростей вентиляторов, основанных на многоскоростных двигателях

Другие аксессуары

Наименование	Фото	Описание
МВ 152 бВс Н		Приточно-вытяжные колпаки металлические
МВ 152 В АСА		Приточно-вытяжные колпаки

Гибкие воздуховоды

Наименование	Фото	Описание
Поливент 660		Гибкие неизолированные воздуховоды на проволочном каркасе из ПВХ-пленки (65 мк)

Соединительно-монтажные элементы

Наименование	Фото	Описание
ХБ 60-165		Хомуты предназначены для быстрого и надежного монтажа и соединения различных элементов вентиляционной системы круглого сечения. Быстросъемные хомуты из нержавеющей стали и с откидным винтом из оцинкованной стали