ЦБФ ЛП 110 DC Лайт ТР

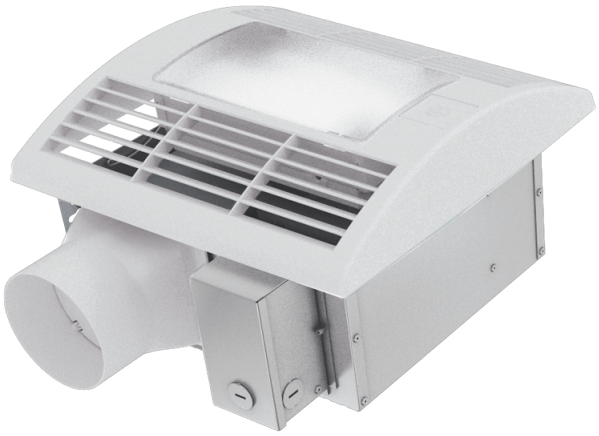

Центробежные потолочные вентиляторы со встроенной LED-лампой

• Максимальный расход воздуха: 187
• Уровень звукового давления LpA на расстоянии 3 м: 25
• Освещение
• Тип двигателя: DC
• Управление: Встроенная панель управления
• Материал корпуса: Оцинкованная сталь
• Защита от обратной тяги: Обратный клапан
• Датчик движения
• Таймер: Таймер выключения, Таймер включения

	Единица измерения	ЦБФ ЛП 110 DC Лайт ТР
Размер подключаемого воздуховода	мм	100
Количество фаз	-	1
Минимальное напряжение питания	В	120
Максимальное напряжение питания	В	240
Частота сети питания	Гц	50/60
Номинальная мощность	Вт	19
Максимальный ток	А	0.18 (0.3)
Максимальный расход воздуха	$м^3$/час	187
Уровень звукового давления LpA на расстоянии 3 м	дБ(А)	25
Вес	кг	5.3
Минимальная температура окружающего воздуха	°C	1
Максимальная температура окружающего воздуха	°C	40
Класс защиты	-	IPX4
Соответствие нормам ERP	-	2016, 2018
Холодный - Удельный расход энергии (SEC)	кВт.час/($м^2$/год)	53.9
Класс энергопотребления в холодном климате	-	A+
Умеренный - Удельный расход энергии (SEC)	кВт.час/($м^2$/год)	26.9
Класс энергопотребления в умеренном климате	-	B
Теплый - Удельный расход энергии (SEC)	кВт.час/($м^2$/год)	11.4

Класс энергопотребления в теплом климате	-	E
Категория установки	-	Вентиляционная установка для жилых помещений
Тип установки	-	Unidirectional
Тип привода	-	Переменная скорость
Тип теплообменника	-	Нет
Максимальный расход воздуха	$м^3$/час	90
Потребляемая мощность	Вт	14
Эталонный объемный расход	$м^3$/с	0.037
Статическое давление в исходной точке	Па	50
Удельный потребляемая мощность в исходной точке	Вт/($м^3$/час)	0.109
Способ управления приводом	-	Локальное регулирование потребления
Максимальные внешние утечки	%	2.7
Холодный - Годовое потребление электроэнергии (AEC)	кВт.час/год	58
Умеренный - Годовое потребление электроэнергии (AEC)	кВт.час/год	58
Теплый - Годовое потребление электроэнергии (AEC)	кВт.час/год	58
Холодный - Годовое энергосбережение (AHS)	кВт.час/год	5536
Годовое сохранение тепла в умеренном климате	кВт.час/год	2830
Годовое сохранение тепла в теплом климате	кВт.час/год	1280
Sound power level	дБ(A)	49
Декларируемый тип вентиляционной единицы	-	RVU UVU

Размеры

d	L1	L2	A	B	C	E	H	h	G
98	100	40.5	330	278	255	395	134	57	max 620

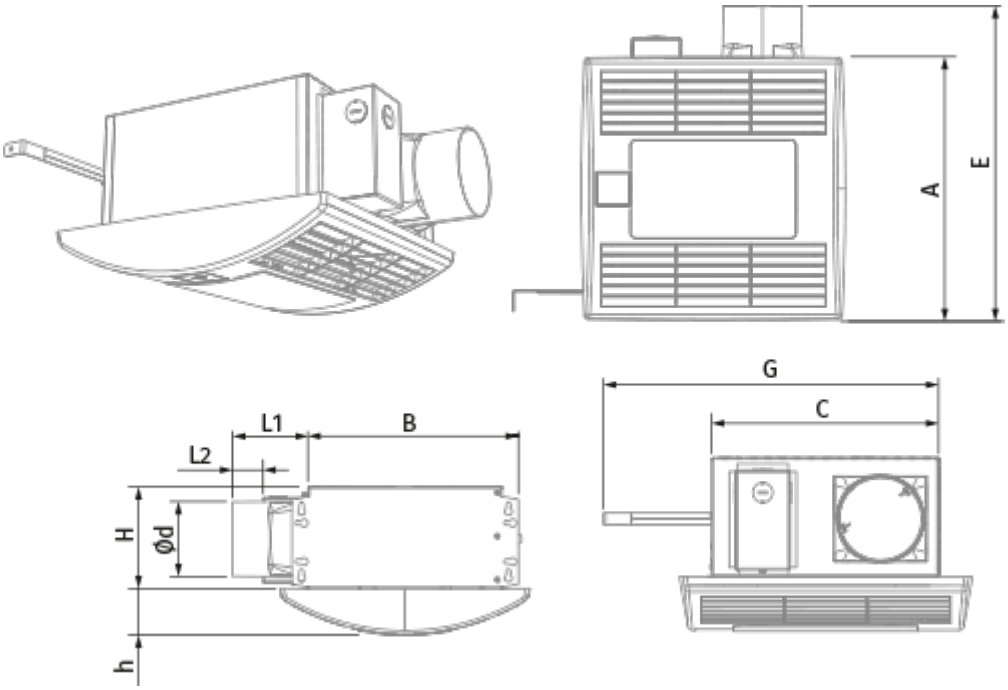

Аксессуары

Переключатели скорости

Наименование	Фото	Описание
П2-10		Применяется для включения/выключения и переключения скоростей вентиляторов, основанных на многоскоростных двигателях

Другие аксессуары

Наименование	Фото	Описание
МВ 102 бВс Н		Приточно-вытяжные колпаки металлические
МВ 102 В АСА		Приточно-вытяжные колпаки

Гибкие воздуховоды

Наименование	Фото	Описание
Поливент 660		Гибкие неизолированные воздуховоды на проволочном каркасе из ПВХ-пленки (65 мк)

Соединительно-монтажные элементы

Наименование	Фото	Описание

ХБ 60-110		Хомуты предназначены для быстрого и надежного монтажа и соединения различных элементов вентиляционной системы круглого сечения. Быстросъемные хомуты из нержавеющей стали и с откидным винтом из оцинкованной стали