ЦБФ ЛП 250 Лайт ТН

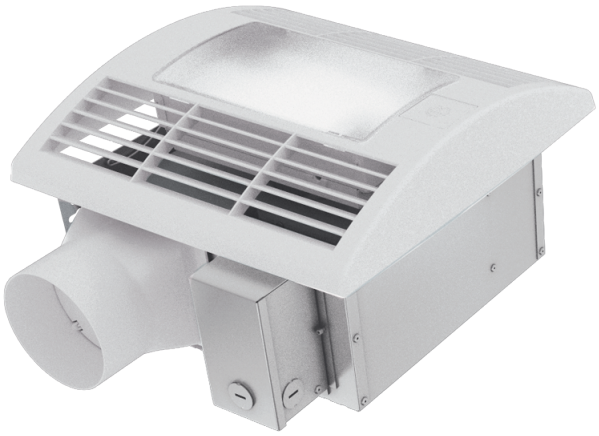

Центробежные потолочные вентиляторы со встроенной LED-лампой

• Максимальный расход воздуха: 260
• Уровень звукового давления LpA на расстоянии 3 м: 29
• Освещение
• Тип двигателя: AC
• Управление: Встроенная панель управления
• Материал корпуса: Оцинкованная сталь
• Защита от обратной тяги: Обратный клапан
• Датчик влажности
• Таймер: Таймер выключения, Таймер включения

	Единица измерения	ЦБФ ЛП 250 Лайт ТН	
Размер подключаемого воздуховода	мм	100	
Количество фаз	-	1	
Минимальное напряжение питания	В	220	
Максимальное напряжение питания	В	240	
Частота сети питания	Гц	50/60	
Номинальная мощность	Вт	23	29
Максимальный ток	А	0.12	0.18
Максимальный расход воздуха	$м^3$/час	170	260
Уровень звукового давления LpA на расстоянии 3 м	дБ(А)	25	29
Вес	кг	5.3	
Минимальная температура окружающего воздуха	°C	1	
Максимальная температура окружающего воздуха	°C	40	
Класс защиты	-	IPX4	
Соответствие нормам ERP	-	2016, 2018	
Холодный - Удельный расход энергии (SEC)	кВт.час/($м^2$/год)	52.4	
Класс энергопотребления в холодном климате	-	A+	
Умеренный - Удельный расход энергии (SEC)	кВт.час/($м^2$/год)	25.3	
Класс энергопотребления в умеренном климате	-	C	
Теплый - Удельный расход энергии (SEC)	кВт.час/($м^2$/год)	9.8	

Класс энергопотребления в теплом климате	-	F
Категория установки	-	Вентиляционная установка для жилых помещений
Тип установки	-	Unidirectional
Тип привода	-	2-скоростной
Тип теплообменника	-	Нет
Максимальный расход воздуха	$м^3$/час	120
Потребляемая мощность	Вт	36
Эталонный объемный расход	$м^3$/с	0.037
Статическое давление в исходной точке	Па	50
Удельный потребляемая мощность в исходной точке	Вт/($м^3$/час)	0.159
Способ управления приводом	-	Локальное регулирование потребления
Максимальные внешние утечки	%	2.7
Холодный - Годовое потребление электроэнергии (AEC)	кВт.час/год	119
Умеренный - Годовое потребление электроэнергии (AEC)	кВт.час/год	119
Теплый - Годовое потребление электроэнергии (AEC)	кВт.час/год	119
Холодный - Годовое энергосбережение (AHS)	кВт.час/год	5536
Годовое сохранение тепла в умеренном климате	кВт.час/год	2830
Годовое сохранение тепла в теплом климате	кВт.час/год	1280
Sound power level	дБ(А)	48
Декларируемый тип вентиляционной единицы	-	RVU UVU

Размеры

d	L1	L2	A	B	C	E	H	h	G
98	100	40.5	330	278	255	395	134	18	max 620

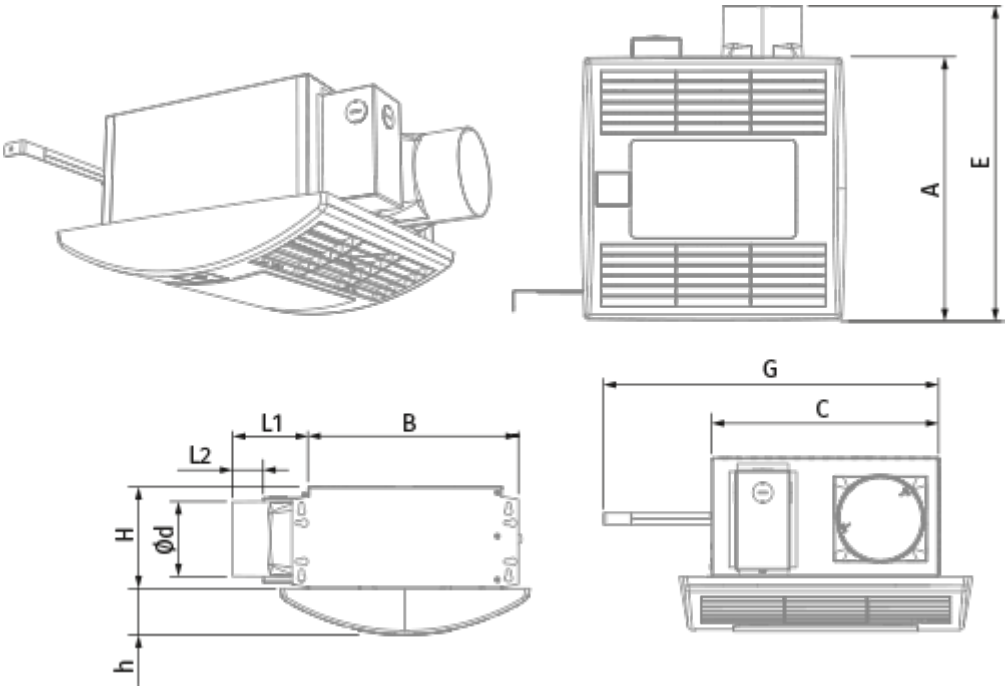

Аксессуары

Переключатели скорости

Наименование	Фото	Описание
П2-10		Применяется для включения/выключения и переключения скоростей вентиляторов, основанных на многоскоростных двигателях

Датчики

Наименование	Фото	Описание
ТН ЦБФ		Датчик влажности

Другие аксессуары

Наименование	Фото	Описание
МВ 102 бВс Н		Приточно-вытяжные колпаки металлические
МВ 102 В АСА		Приточно-вытяжные колпаки

Гибкие воздуховоды

Наименование	Фото	Описание

Поливент 660		Гибкие неизолированные воздуховоды на проволочном каркасе из ПВХ-пленки (65 мк)

Соединительно-монтажные элементы

Наименование	Фото	Описание
ХБ 60-110		Хомуты предназначены для быстрого и надежного монтажа и соединения различных элементов вентиляционной системы круглого сечения. Быстросъемные хомуты из нержавеющей стали и с откидным винтом из оцинкованной стали

Электрические аксессуары

Наименование	Фото	Описание
CH-PLC-10WG23		LED-лампа мощностью 10 Вт и цветовой температурой 3000 К