ЦБФ ЛП 250



Центробежные потолочные вентиляторы

• Уровень звукового давления LpA на расстоянии 3 м: 29
• Материал корпуса: Оцинкованная сталь
• Защита от обратной тяги: Обратный клапан

	Единица измерения	ЦБФ ЛП 250	
Размер подключаемого воздуховода	мм	100	
Фазность	-	1	
Максимальное напряжение питания	В	240	
Минимальное напряжение питания	В	220	
Частота сети питания	Гц	50/60	
Номинальная мощность	Вт	23	29
Максимальный ток	А	0.12	0.18
Максимальный расход воздуха	м³/час	170	260
Уровень звукового давления LpA на расстоянии 3 м	дБ(А)	25	29
Вес	кг	5.3	
Максимальная температура окружающего воздуха	°C	40	
Минимальная температура окружающего воздуха	°C	1	
Класс защиты	-	IPX4	
Материал крыльчатки	-	Пластик	

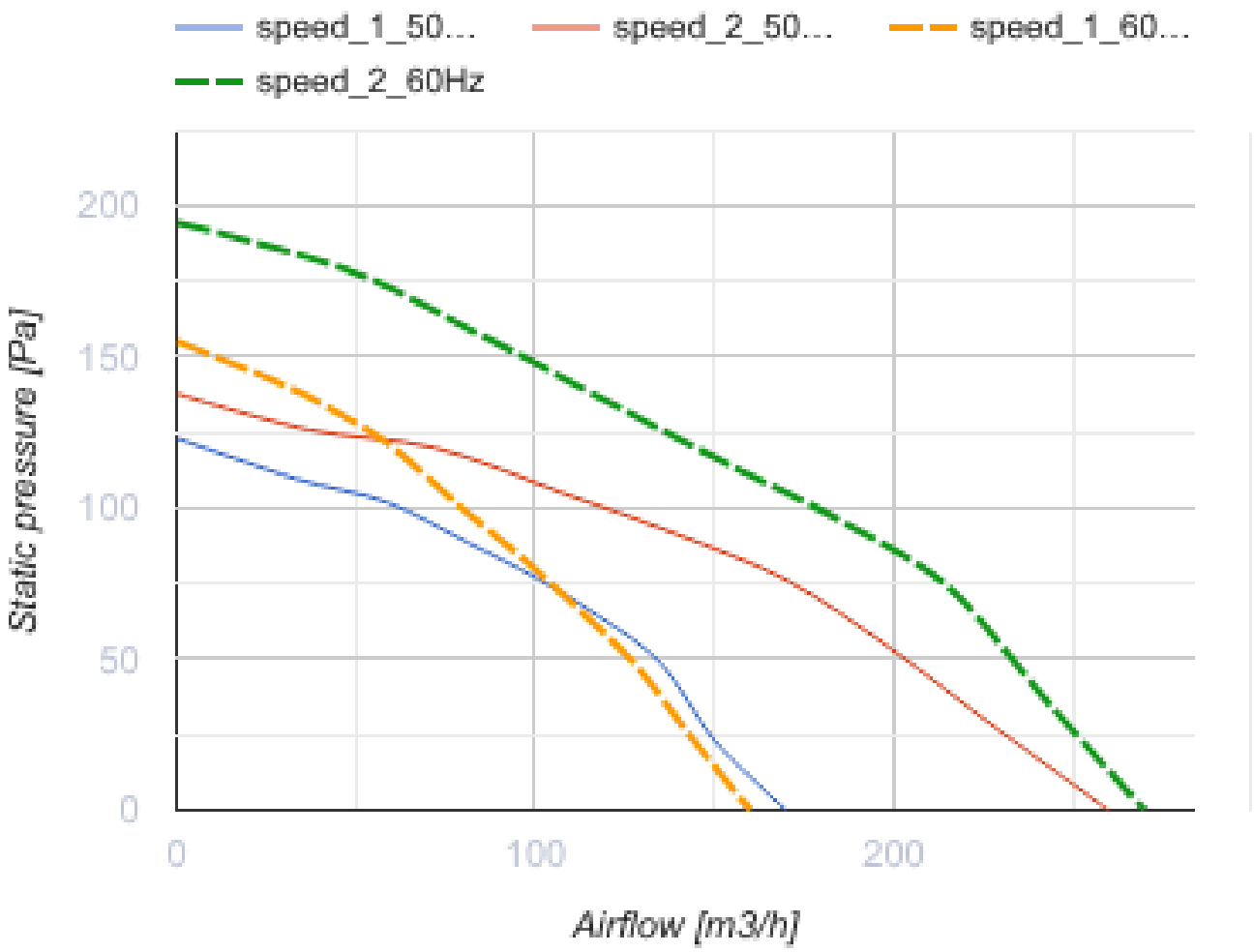

Размеры

d	L1	L2	A	B	C	E	H	h	G
98	100	40.5	330	278	255	395	134	18	max 620

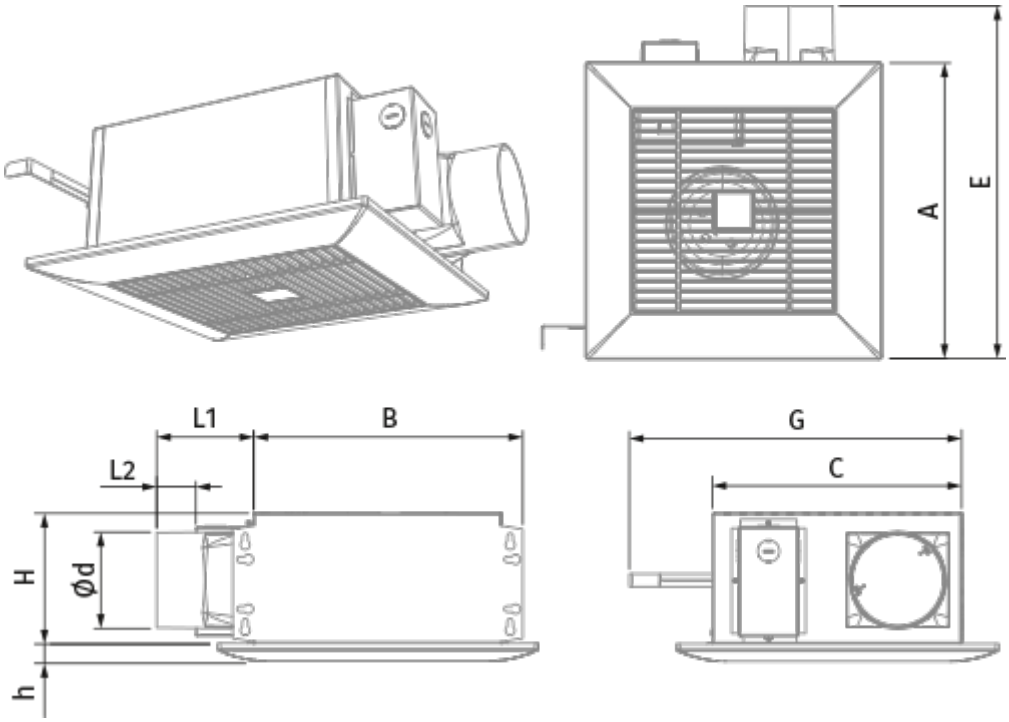

Аксессуары

Переключатели скорости

Наименование	Фото	Описание
П2-10		Применяется для включения/выключения и переключения скоростей вентиляторов, основанных на многоскоростных двигателях

Металлические

Наименование	Фото	Описание
МВМ 102 6Вс Н		Приточно-вытяжные колпаки металлические

Гибкие воздуховоды

Наименование	Фото	Описание
Поливент 660		Гибкий неутеплённый воздуховод из ПВХ-плёнки 65 микрон

Другие аксессуары

Наименование	Фото	Описание
МВ 102 В АСА		Приточно-вытяжные колпаки

Соединительно-монтажные элементы

Наименование	Фото	Описание
ХБ 60-110		Хомуты предназначены для быстрого и надежного монтажа и соединения различных элементов вентиляционной системы круглого сечения. Быстросъемные хомуты из нержавеющей стали и с откидным винтом из оцинкованной стали

Экодизайн

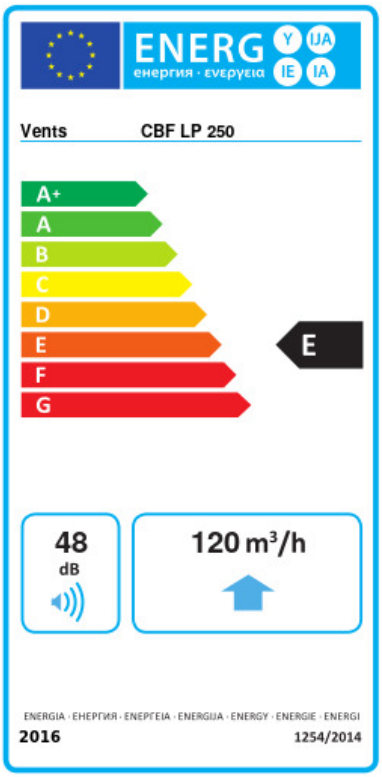

Торговая марка	Вентс					
Модель	ЦБФ ЛП 250					
Удельное потребление энергии (кВт.час/(м²/год))	Холодный		Умеренный		Теплый	
	-28.6	B	-12.2	E	-2.8	F
Тип установки	Однонаправленная					
Тип привода	2-скоростной					
Тип теплообменника	Нет					
Максимальный расход воздуха (м³/час)	120					
Потребляемая мощность (Вт)	36					
Эталонный объемный расход (м³/с)	0.037					
Статическое давление в исходной точке (Па)	50					
Удельный потребляемая мощность в исходной точке (Вт/(м³/час))	0.159					
Способ управления приводом	Ручное управление					
Максимальные внешние утечки (%)	2.7					
Sound power level (дБ(А))	48					
Декларируемый тип вентиляционной единицы	RVU UVU					
Годовое потребление электричества (кВт.час/год)	Холодный		Умеренный		Теплый	
	199		199		199	
Годовое сохранение тепла (кВт.час/год)	Холодный		Умеренный		Теплый	
	3355		1715		776	