ЦФ 100 турбо

Центробежный вентилятор для вытяжной вентиляции

- Максимальный расход воздуха: 122
- Уровень звукового давления LpA на расстоянии 3 м: 38
- Тип двигателя: AC
- Материал корпуса: Пластик

	Единица измерения	ЦФ 100 турбо
Размер подключаемого воздуховода	мм	100
Скорость	-	1
Минимальное напряжение питания	В	220
Максимальное напряжение питания	В	240
Частота сети питания	Гц	50
Номинальная мощность	Вт	29
Максимальный ток	А	
Максимальный расход воздуха	$м^3$/час	122
Уровень звукового давления LpA на расстоянии 3 м	дБ(А)	38
Вес	кг	1.3
Минимальная температура окружающего воздуха	°C	0
Максимальная температура окружающего воздуха	°C	45
Класс защиты	-	IP24

Размеры

ØD	B	H	L	L1	L2	L3
100	180	195	132	59	73	26

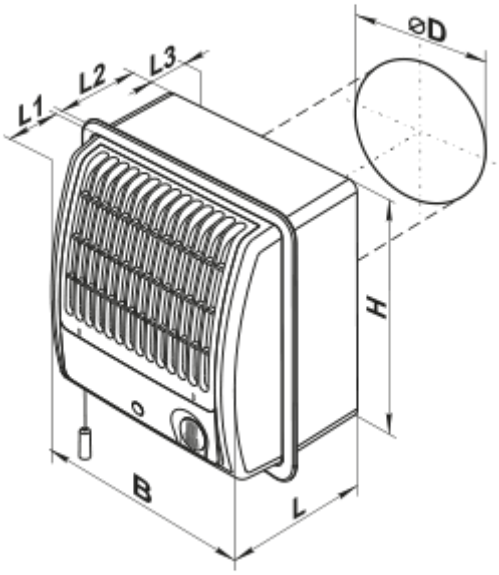
ØD
L1
L2
L3
H
B
L