ЦФ 100 турбо



Центробежный вентилятор для вытяжной вентиляции

• Уровень звукового давления LpA на расстоянии 3 м: 38
• Материал корпуса: Пластик

	Единица измерения	ЦФ 100 турбо
Размер подключаемого воздуховода	мм	100
Фазность	-	1
Минимальное напряжение питания	В	220
Максимальное напряжение питания	В	240
Частота сети питания	Гц	50
Номинальная мощность	Вт	29
Максимальный расход воздуха	м³/час	122
Скорость вращения	-	2500
Уровень звукового давления LpA на расстоянии 3 м	дБ(А)	38
Вес	кг	1.3
Максимальная температура окружающего воздуха	°C	45
Класс защиты	-	IP2X
Материал крыльчатки	-	Пластик

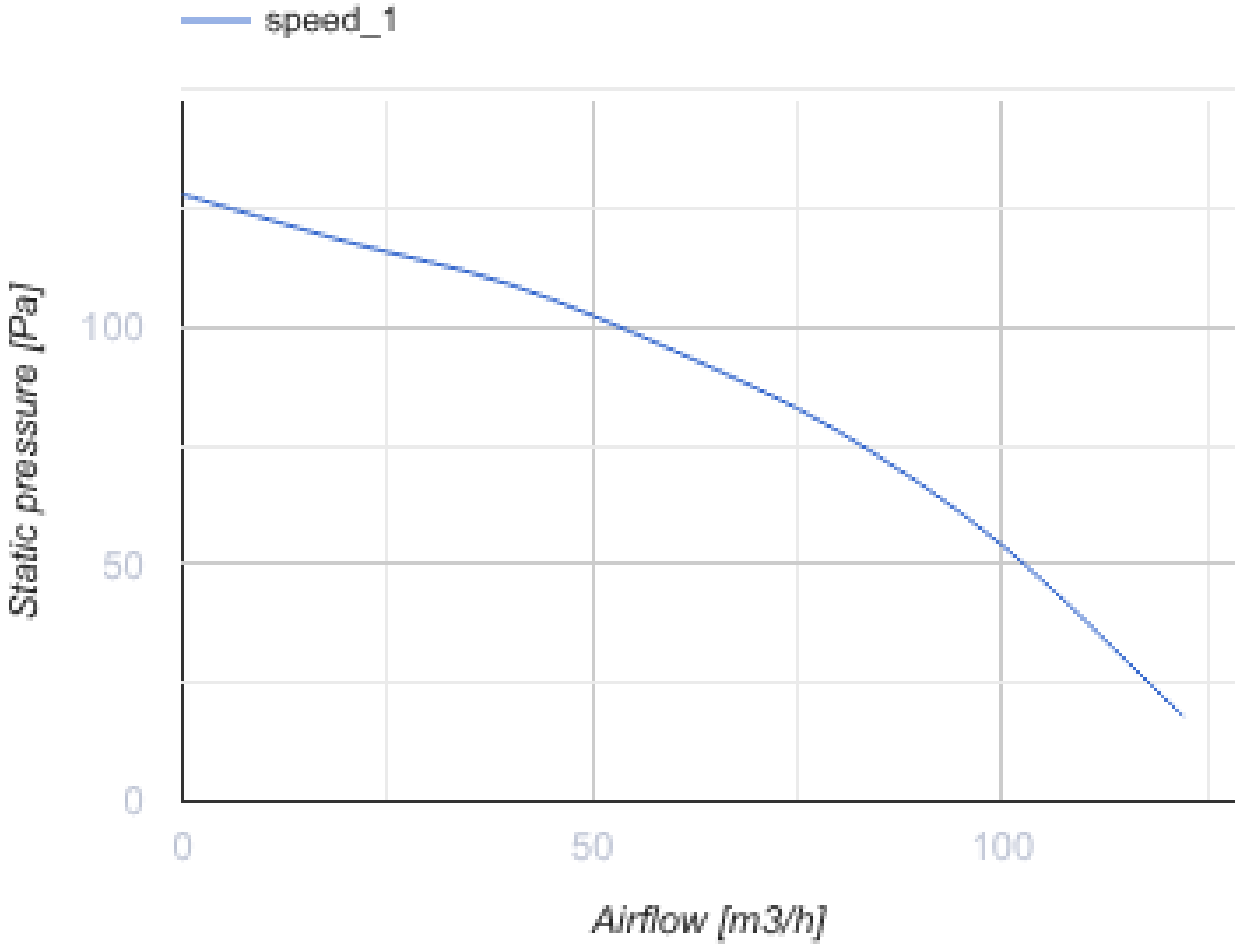

Размеры

ØD	B	H	L	L1	L2	L3
100	180	195	132	59	73	26

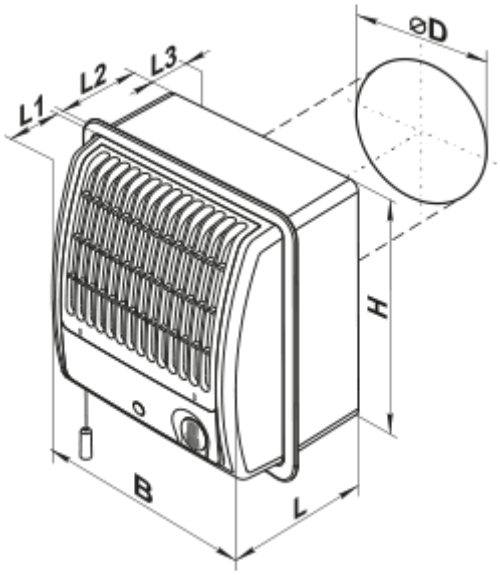
⌀D
L1
L2
L3
H
B
L