ХЦ 150



Быстроразъемный хомут предназначен для быстрого и надежного соединения патрубков элементов вентиляционной системы круглого сечения

• Материал корпуса: Оцинкованная сталь

	Единица измерения	ХЦ 150
Размер подключаемого воздуховода	мм	150
Вес	кг	0.296

Размеры

ØD	H
150	224

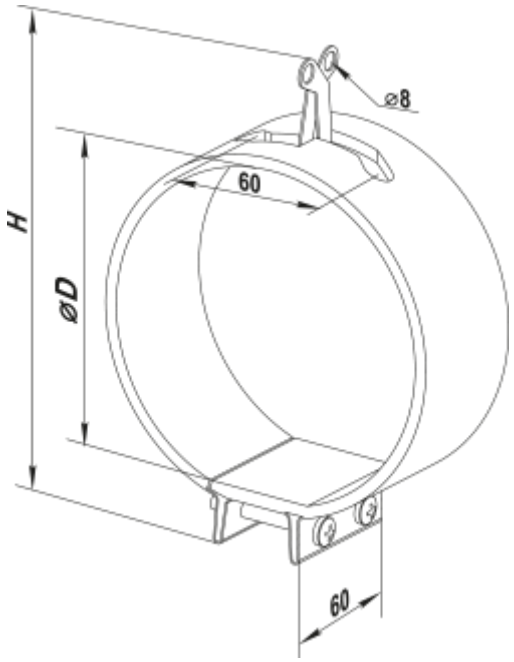
⌀8
60
H
⌀D
60