ХЦ 160



Быстроразъемный хомут предназначен для быстрого и надежного соединения патрубков элементов вентиляционной системы круглого сечения

• Материал корпуса: Оцинкованная сталь

	Единица измерения	ХЦ 160
Размер подключаемого воздуховода	мм	160
Вес	кг	0.358

Размеры

ØD	H
160	232

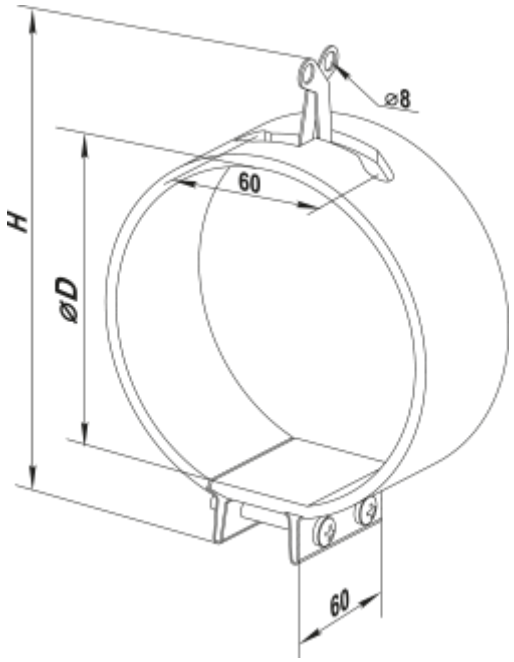
⌀8
60
H
⌀D
60