ХЦК 125

Быстроразъемный хомут предназначен для быстрого и надежного крепления различных элементов вентиляционной системы круглого сечения

• Материал корпуса: Оцинкованная сталь



	Единица измерения	ХЦК 125
Размер подключаемого воздуховода	мм	125
Вес	кг	0.22

Размеры

ØD	L
125	229

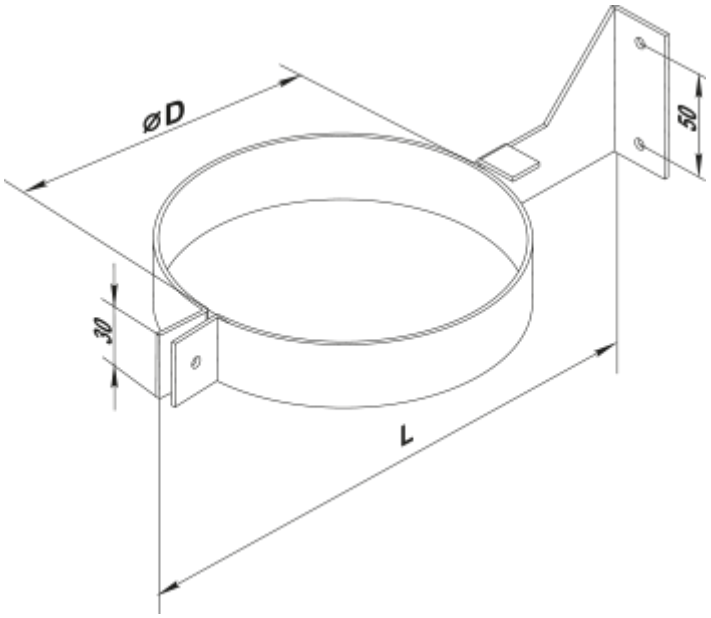
ØD
50
30
L