ХЦК 315

Быстроразъемный хомут предназначен для быстрого и надежного крепления различных элементов вентиляционной системы круглого сечения

• Материал корпуса: Оцинкованная сталь



	Единица измерения	ХЦК 315
Размер подключаемого воздуховода	мм	315
Вес	кг	0.42

Размеры

ØD	L
315	419

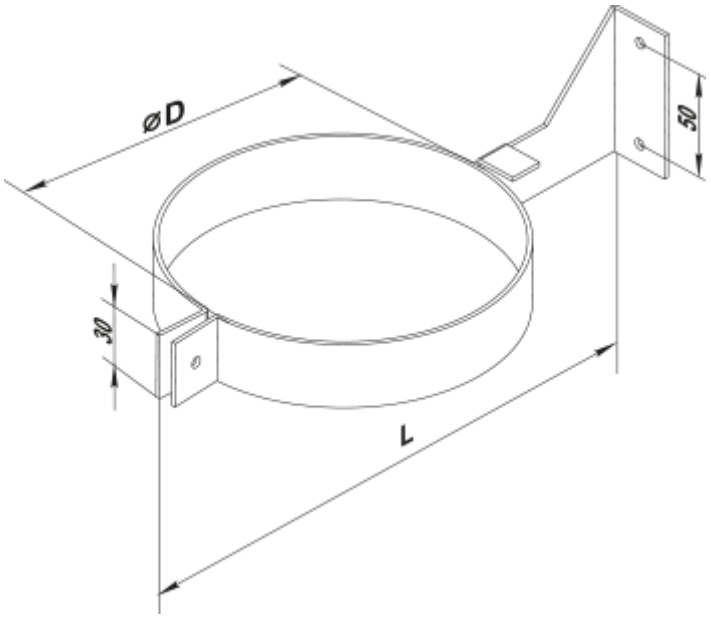
ØD
50
30
L