ДГ 300x300



Металлические ревизионные дверцы для монтажа в конструкции из гипсокартона, для ванных комнат.

	Единица измерения	ДГ 300x300

Размеры

H/B	H1/B1	B2	L	L1
360	296	304	15	55

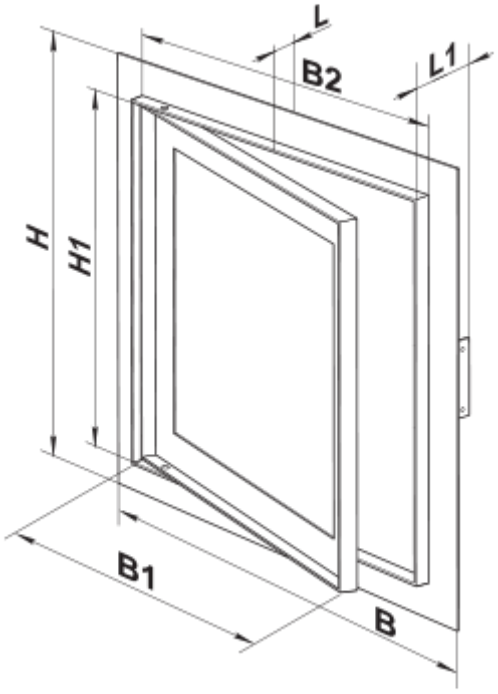
L
B2
L1
H
H1
B1
B