# ДГ 400x400



Металлические ревизионные дверцы для монтажа в конструкции из гипсокартона, для ванных комнат.

| | Единица измерения | ДГ 400x400 |
|---|---|---|

## Размеры

| H/B | H1/B1 | B2 | L | L1 |
|---|---|---|---|---|
| 460 | 396 | 404 | 15 | 55 |

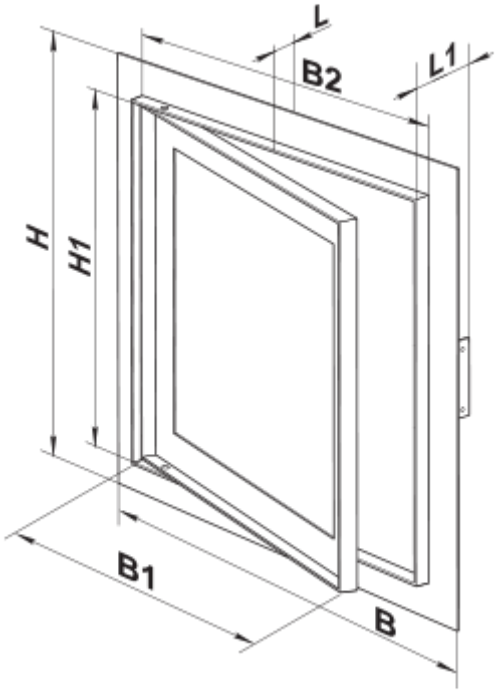
L
B2
L1
H
H1
B1
B