ДГ 600x600

Ревизионные дверцы для монтажа в конструкции из гипсокартона

	Единица измерения	ДГ 600x600

Размеры

H/B	H1/B1	B2	L	L1
660	596	604	15	55

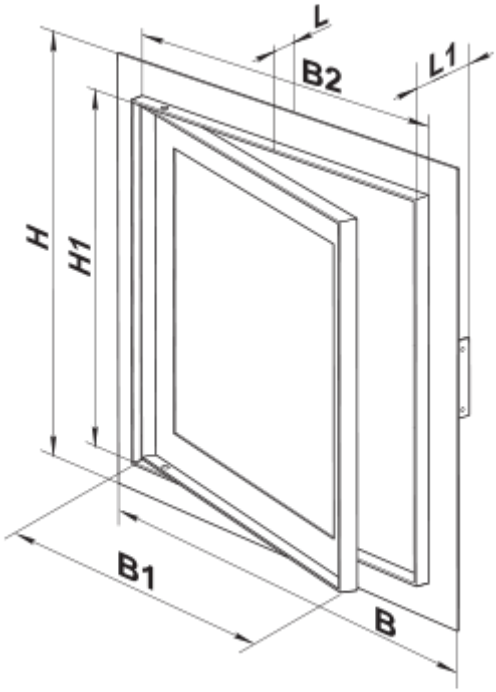
L
B2
L1
H
H1
B1
B