ДГ1 200x200

Металлические ревизионные дверцы с плитой из гипсокартона, для ванных комнат



	Единица измерения	ДГ1 200x200

Размеры

L/H	L1/H1	B	B1
254	206	54	16

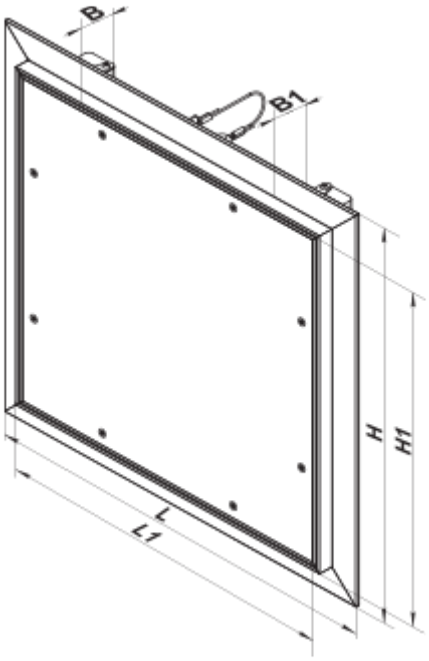
B
B1
H
H1
L
L1