ДГ1 300х300

Металлические ревизионные дверцы с плитой из гипсокартона, для ванных комнат



	Единица измерения	ДГ1 300х300

Размеры

L/H	L1/H1	B	B1
354	306	54	16

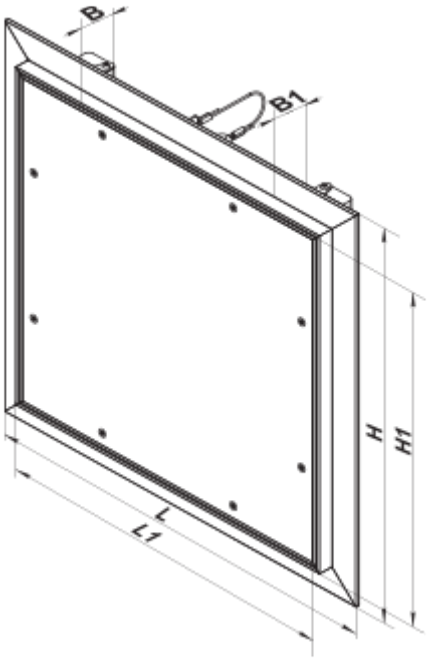
B
B1
H
H1
L
L1