ДГ1 500x500

Ревизионные дверцы для монтажа в конструкции из гипсокартона

	Единица измерения	ДГ1 500x500

Размеры

L/H	L1/H1	B	B1
554	506	54	16

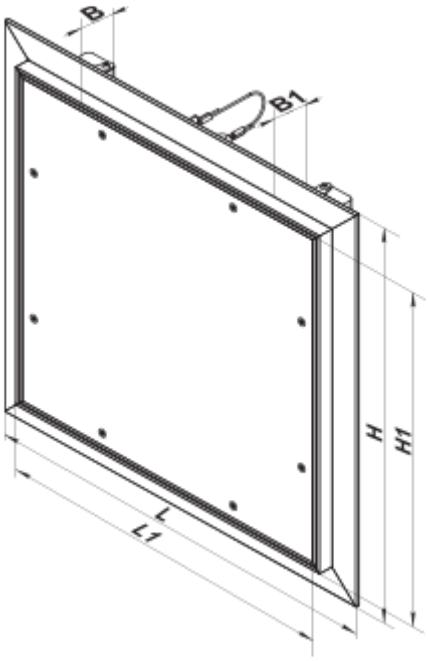
B
B1
H
H1
L
L1