ДГ1 600x600

Металлические ревизионные дверцы с плитой из гипсокартона, для ванных комнат



	Единица измерения	ДГ1 600x600

Размеры

L/H	L1/H1	B	B1
654	606	54	16

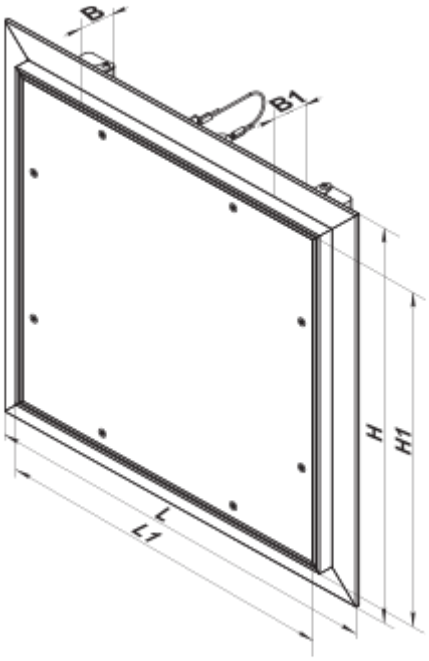
B
B1
H
H1
L
L1