ДКМ 150x200



Металлические ревизионные дверцы для крепления керамической плитки с магнитами, для ванных комнат

	Единица измерения	ДКМ 150x200

Размеры

B	H	B2	H2	L
163.6	213.6	150	200	26

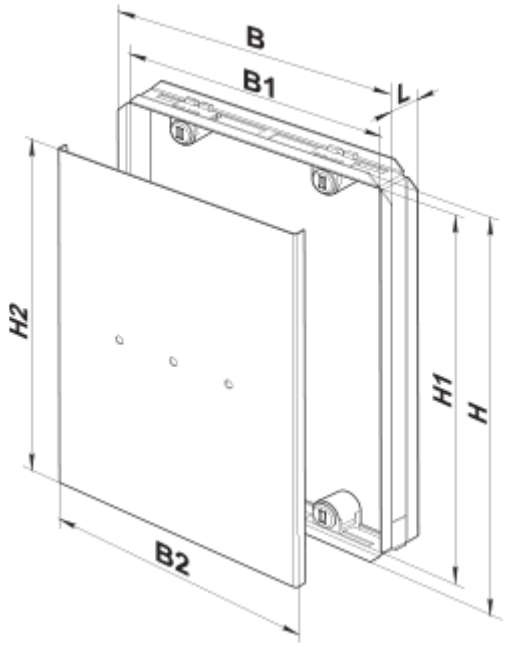
B
B1
L
H2
H1
H
B2