ДКМ 150х300



Металлические ревизионные дверцы для крепления керамической плитки с магнитами, для ванных комнат

	Единица измерения	ДКМ 150х300

Размеры

B	H	B2	H2	L
163.6	313.6	150	300	26

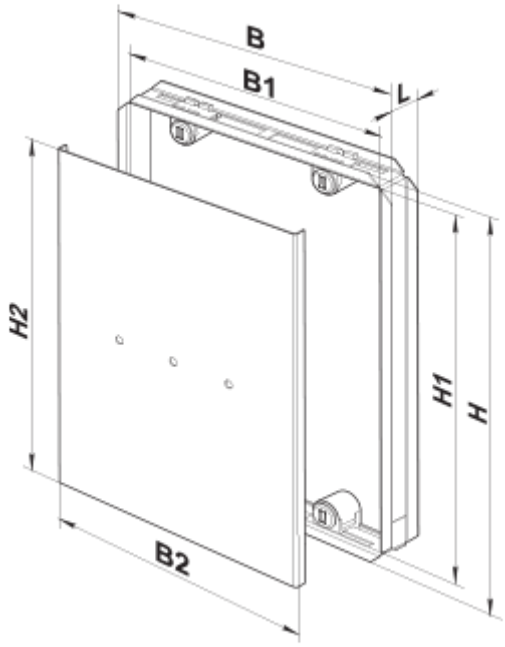
B
B1
L
H2
H1
H
B2