ДКМ 150x300

Ревизионные дверцы на металлической раме для крепления керамической плитки

	Единица измерения	ДКМ 150x300

Размеры

B	H	B2	H2	L
163.6	313.6	150	300	26

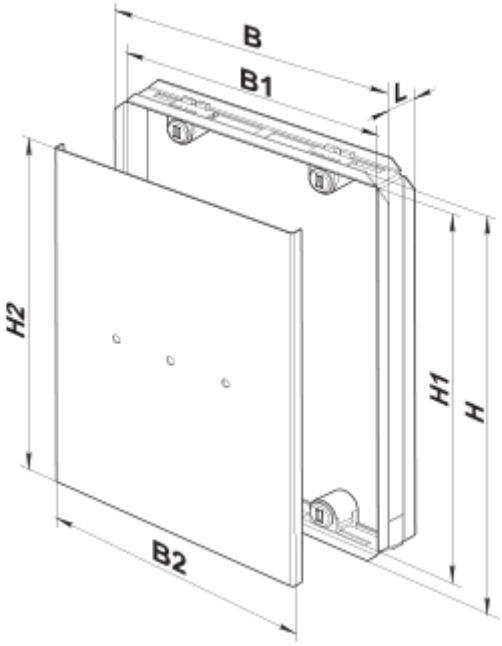
B
B1
L
H2
H1
H
B2