ДКМ 200x250

Ревизионные дверцы на металлической раме для крепления керамической плитки

	Единица измерения	ДКМ 200x250

Размеры

B	H	B2	H2	L
213.6	263.6	200	250	26

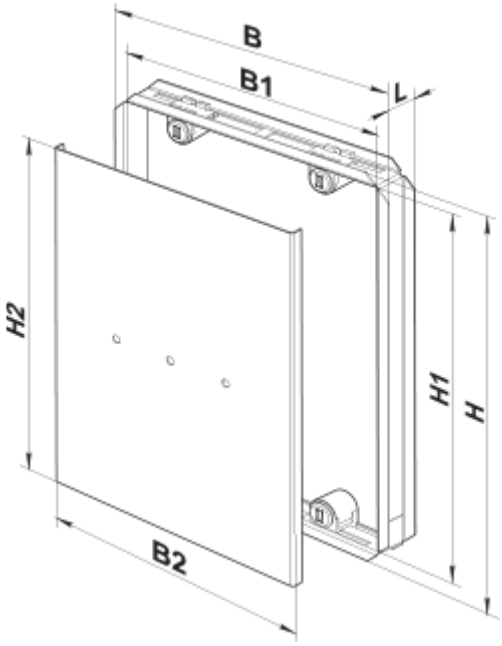
B
B1
L
H2
H1
H
B2