ДКМ 200x350

Ревизионные дверцы на металлической раме для крепления керамической плитки

	Единица измерения	ДКМ 200x350

Размеры

B	H	B2	H2	L
213.6	363.6	200	350	26

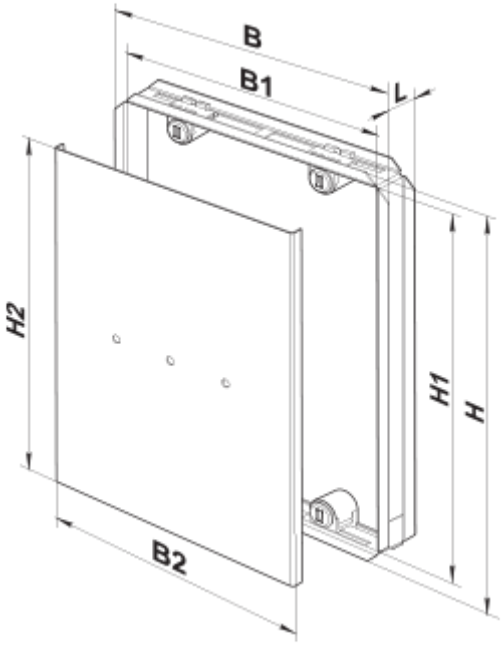
B
B1
L
H2
H1
H
B2