ДКМ 200x400



Металлические ревизионные дверцы для крепления керамической плитки с магнитами, для ванных комнат

	Единица измерения	ДКМ 200x400

Размеры

B	H	B2	H2	L
213.6	413.6	200	400	26

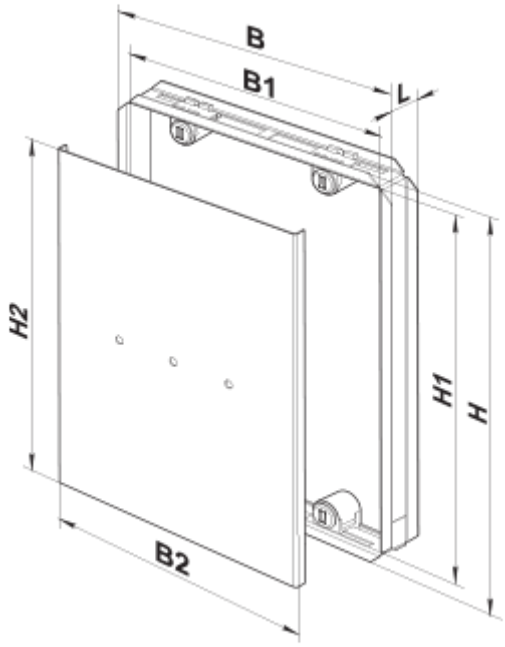
B
B1
L
H2
H1
H
B2