ДКМ 300x300

Ревизионные дверцы на металлической раме для крепления керамической плитки

	Единица измерения	ДКМ 300x300

Размеры

B	H	B2	H2	L
313.6	313.6	300	300	26

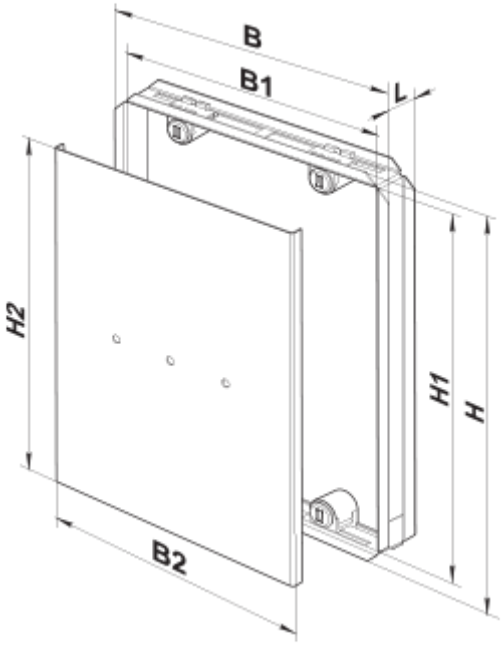
B
B1
L
H2
H1
H
B2