ДКМ 300х500



Металлические ревизионные дверцы для крепления керамической плитки с магнитами, для ванных комнат

	Единица измерения	ДКМ 300х500

Размеры

B	H	B2	H2	L
313.6	513.6	300	500	26

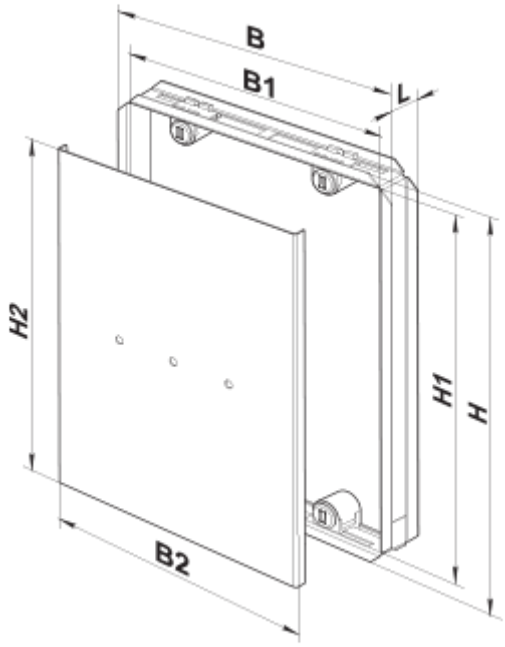
B
B1
L
H2
H1
H
B2