ДКМ 400x400

Ревизионные дверцы на металлической раме для крепления керамической плитки

	Единица измерения	ДКМ 400x400

Размеры

B	H	B2	H2	L
413.6	413.6	400	400	26

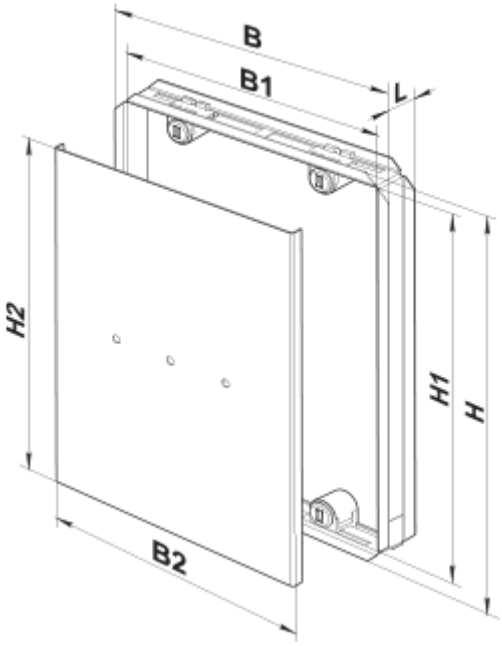
B
B1
L
H2
H1
H
B2