ДКМ 500x500

Ревизионные дверцы на металлической раме для крепления керамической плитки

	Единица измерения	ДКМ 500x500

Размеры

B	H	B2	H2	L
513.6	513.6	500	500	26

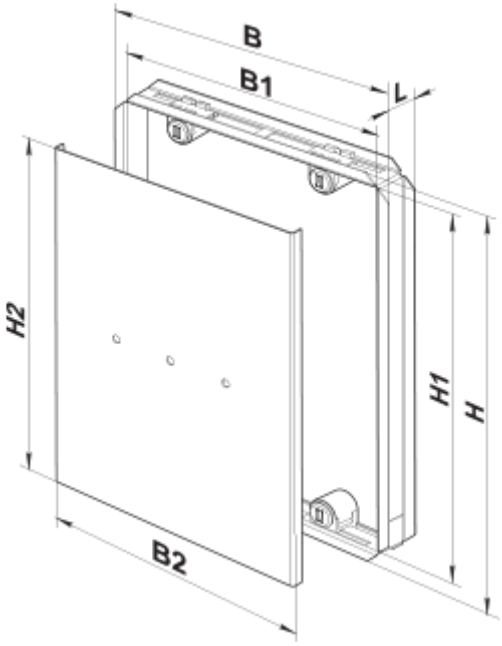
B
B1
L
H2
H1
H
B2