ДКП 200x250



Металлические ревизионные дверцы с ПВХ для крепления керамической плитки и магнитами, для ванных комнат

	Единица измерения	ДКП 200x250

Размеры

B	H	B2	H2	B1	H1	L
206	256	195	245	203	253	30

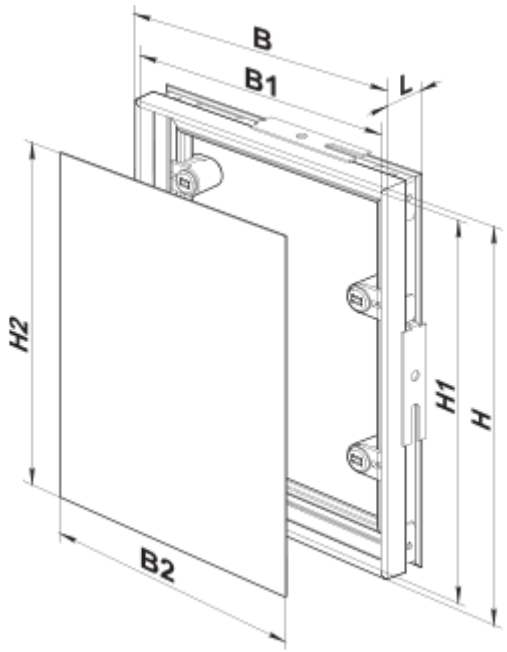
B
B1
L
H2
H1
H
B2