ДКП 200x350

Ревизионные дверцы на раме из ПВХ для крепления керамической плитки

	Единица измерения	ДКП 200x350

Размеры

B	H	B2	H2	B1	H1	L
206	356	195	345	203	353	30

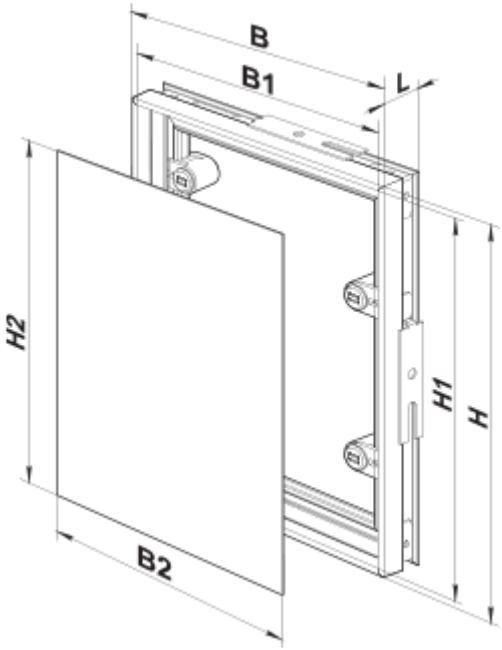
B
B1
L
H2
H1
H
B2