# ДКП 250x350



Металлические ревизионные дверцы с ПВХ для крепления керамической плитки и магнитами, для ванных комнат

| | Единица измерения | ДКП 250x350 |
|---|---|---|

## Размеры

| B | H | B2 | H2 | B1 | H1 | L |
|---|---|---|---|---|---|---|
| 256 | 356 | 245 | 345 | 253 | 353 | 30 |

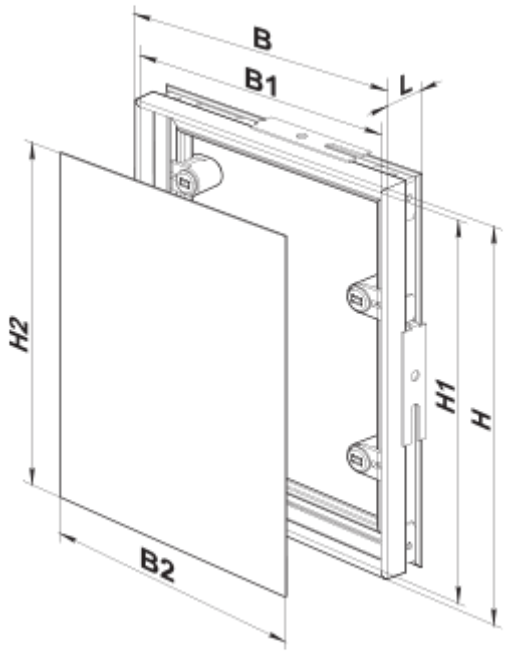
B
B1
L
H2
H1
H
B2