ДКП 250x400



Металлические ревизионные дверцы с ПВХ для крепления керамической плитки и магнитами, для ванных комнат

	Единица измерения	ДКП 250x400

Размеры

B	H	B2	H2	B1	H1	L
256	406	245	395	253	403	30

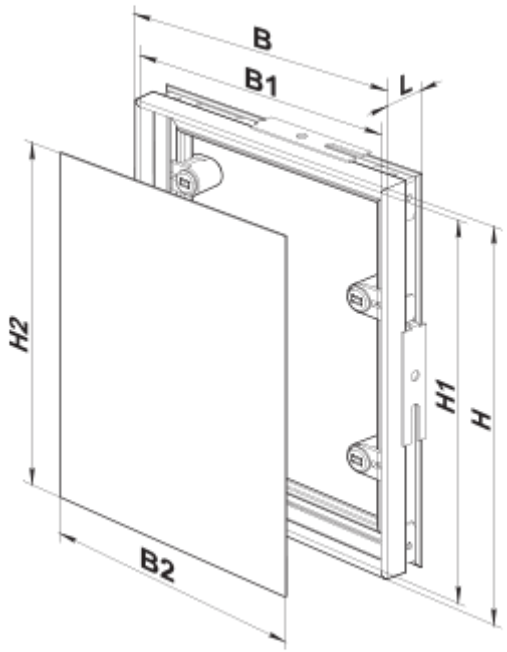
B
B1
L
H2
H1
H
B2