ДКП 300x300



Металлические ревизионные дверцы с ПВХ для крепления керамической плитки и магнитами, для ванных комнат

	Единица измерения	ДКП 300x300

Размеры

B	H	B2	H2	B1	H1	L
306	306	295	295	303	303	30

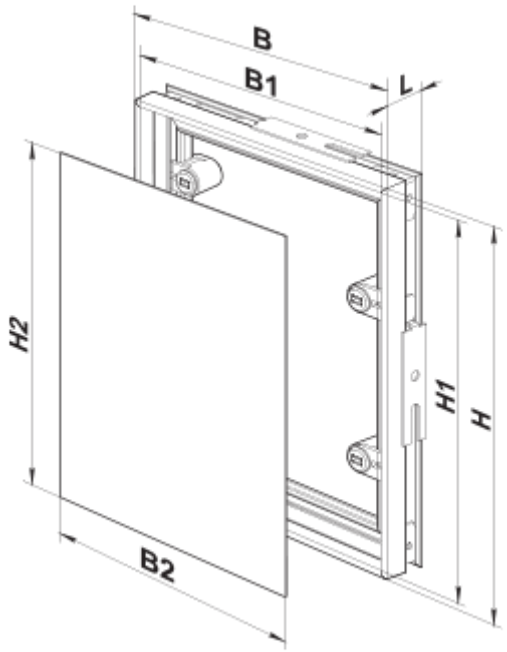
B
B1
L
H2
H1
H
B2