ДКП 300x350



Металлические ревизионные дверцы с ПВХ для крепления керамической плитки и магнитами, для ванных комнат

	Единица измерения	ДКП 300x350

Размеры

B	H	B2	H2	B1	H1	L
306	356	295	345	303	353	30

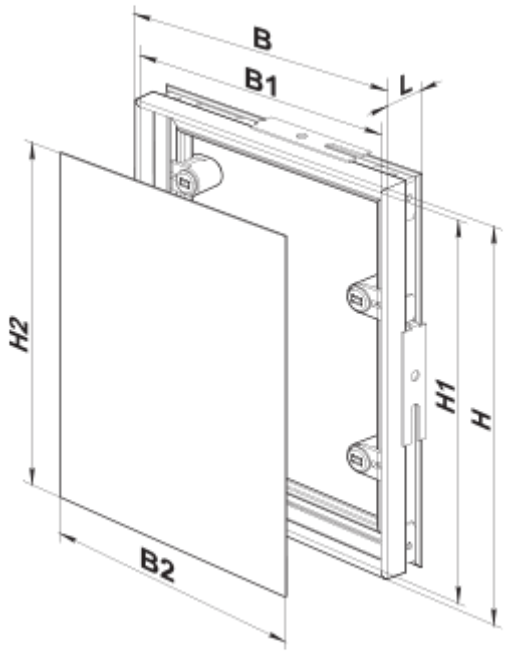
B
B1
L
H2
H1
H
B2