ДКП 300x400



Металлические ревизионные дверцы с ПВХ для крепления керамической плитки и магнитами, для ванных комнат

	Единица измерения	ДКП 300x400

Размеры

B	H	B2	H2	B1	H1	L
306	406	295	395	303	403	30

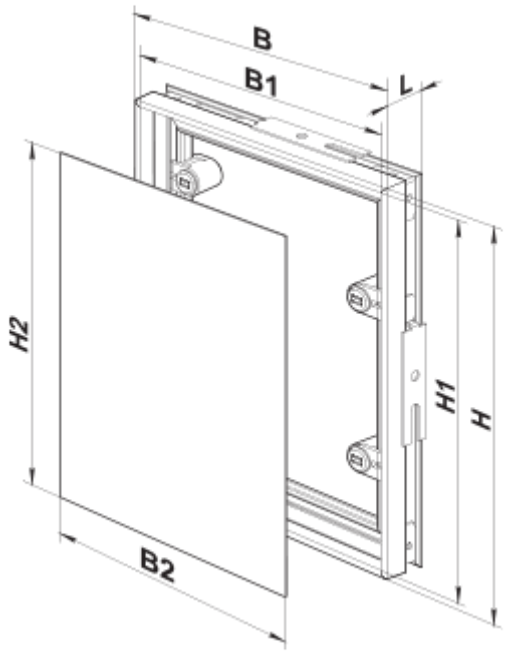
B
B1
L
H2
H1
H
B2