ДКП 300x500



Металлические ревизионные дверцы с ПВХ для крепления керамической плитки и магнитами, для ванных комнат

	Единица измерения	ДКП 300x500

Размеры

B	H	B2	H2	B1	H1	L
306	506	295	495	303	503	30

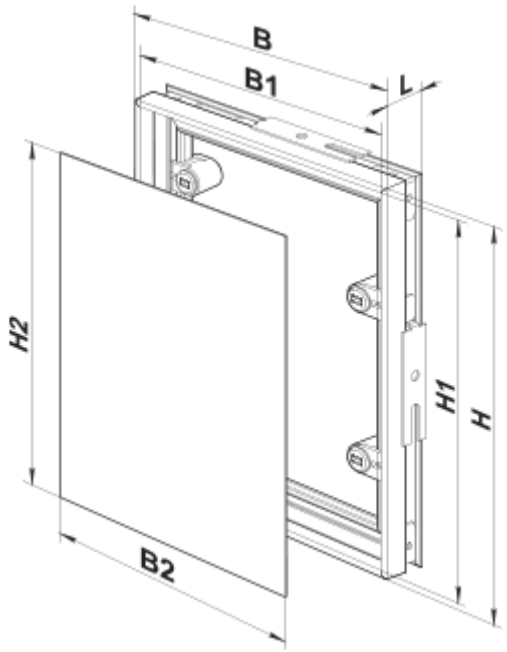
B
B1
L
H2
H1
H
B2