ДКП 400x400



Металлические ревизионные дверцы с ПВХ для крепления керамической плитки и магнитами, для ванных комнат

	Единица измерения	ДКП 400x400

Размеры

B	H	B2	H2	B1	H1	L
406	406	395	395	403	403	30

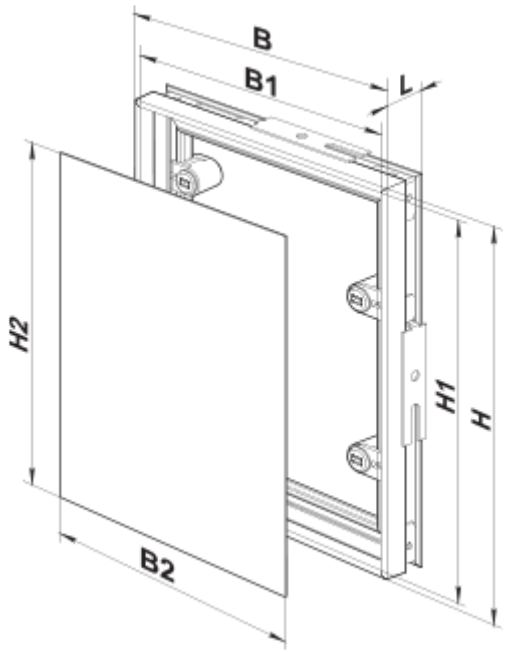
B
B1
L
H2
H1
H
B2