ДМ 200x250

Металлические ревизионные дверцы

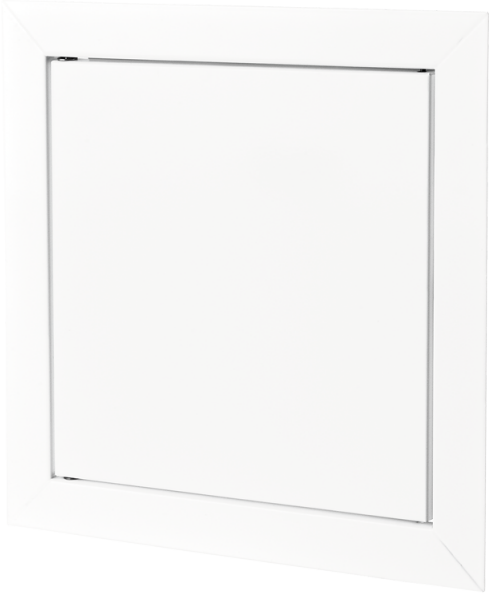

	Единица измерения	ДМ 200x250

Размеры

H	B	H1	B2	H2	B1	L
286.5	236.5	246.5	198.1	248.1	196.5	25

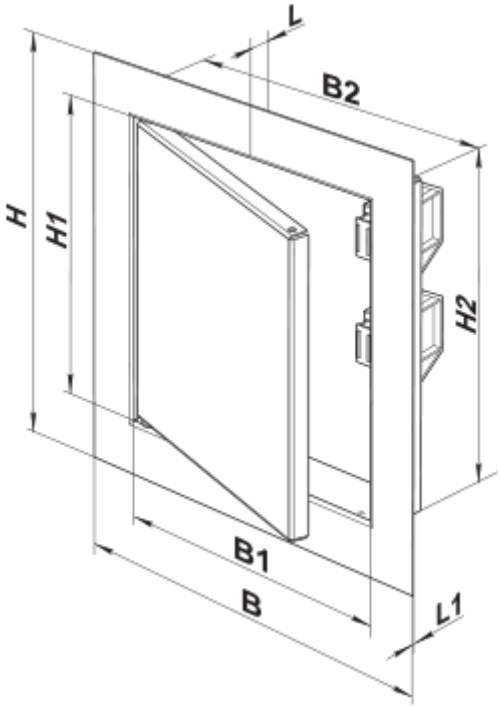
L
B2
H
H1
H2
B1
B
L1