ДМР 150х150

Металлические ревизионные дверцы, влагостойкие, с пластиковой ручкой, для ванных комнат



	Единица измерения	ДМР 150х150

Размеры

H	B	H1	B2	H2	B1	L
186.5	186.5	146.5	148.1	148.1	146.5	25

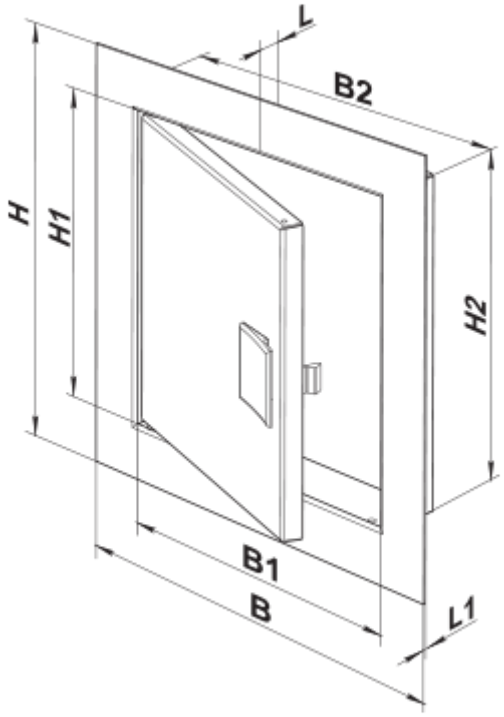
L
B2
H
H1
H2
B1
B
L1