# ДМР 150x200

Металлические ревизионные дверцы, влагостойкие, с пластиковой ручкой, для ванных комнат



| | Единица измерения | ДМР 150x200 |
|---|---|---|

## Размеры

| H | B | H1 | B2 | H2 | B1 | L |
|---|---|---|---|---|---|---|
| 236.5 | 186.5 | 196.5 | 148.1 | 198.1 | 146.5 | 25 |

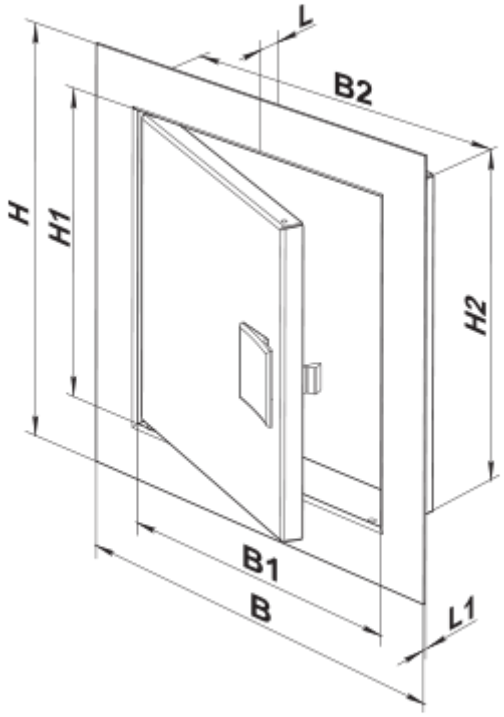
L
B2
H
H1
H2
B1
B
L1