ДМР 150x200

Металлические ревизионные дверцы с пластиковой ручкой

	Единица измерения	ДМР 150x200

Размеры

H	B	H1	B2	H2	B1	L
236.5	186.5	196.5	148.1	198.1	146.5	25

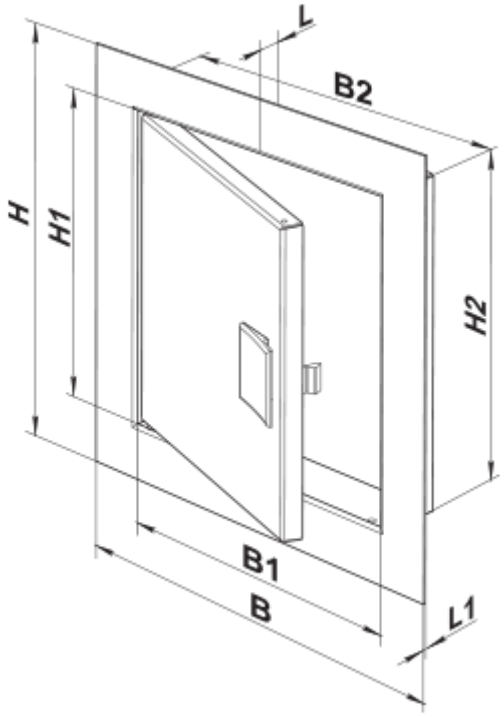
L
B2
H
H1
H2
B1
B
L1