ДМР 150x250

Металлические ревизионные дверцы, влагостойкие, с пластиковой ручкой, для ванных комнат



	Единица измерения	ДМР 150x250

Размеры

H	B	H1	B2	H2	B1	L
286.5	186.5	246.5	148.1	248.1	146.5	25

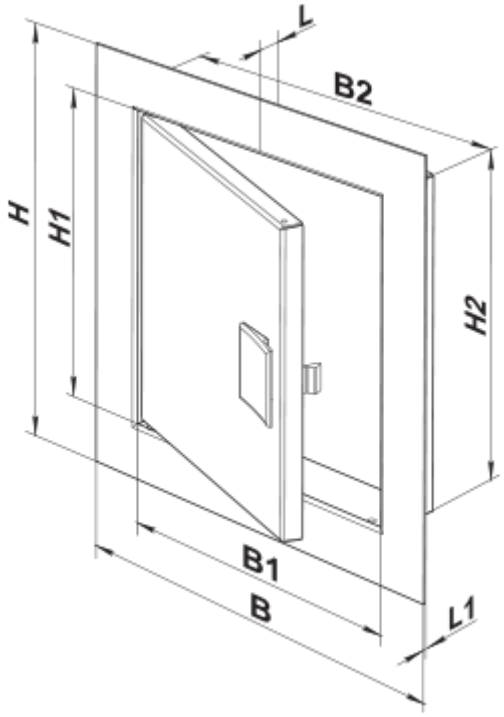
L
B2
H
H1
H2
B1
B
L1