ДМР 200x350

Металлические ревизионные дверцы с пластиковой ручкой

	Единица измерения	ДМР 200x350

Размеры

H	B	H1	B2	H2	B1	L
386.5	236.5	346.5	198.1	348.1	196.5	25

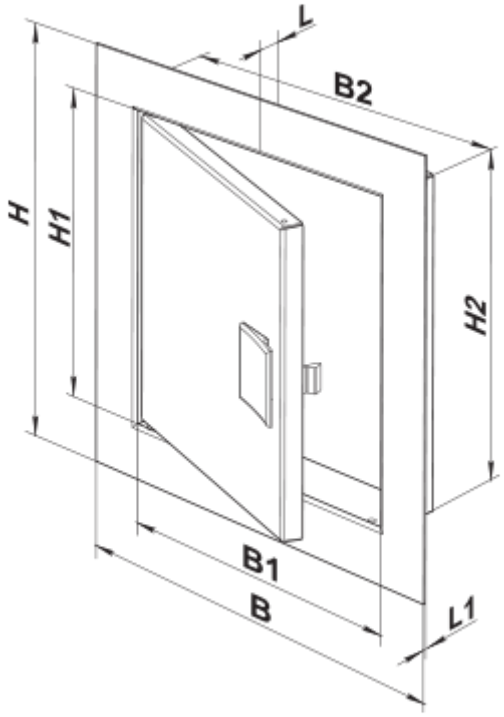
L
B2
H
H1
H2
B1
B
L1