ДМР 300x500

Металлические ревизионные дверцы, влагостойкие, с пластиковой ручкой, для ванных комнат



	Единица измерения	ДМР 300x500

Размеры

H	B	H1	B2	H2	B1	L
536.5	336.5	496.5	298.1	498.1	296.5	25

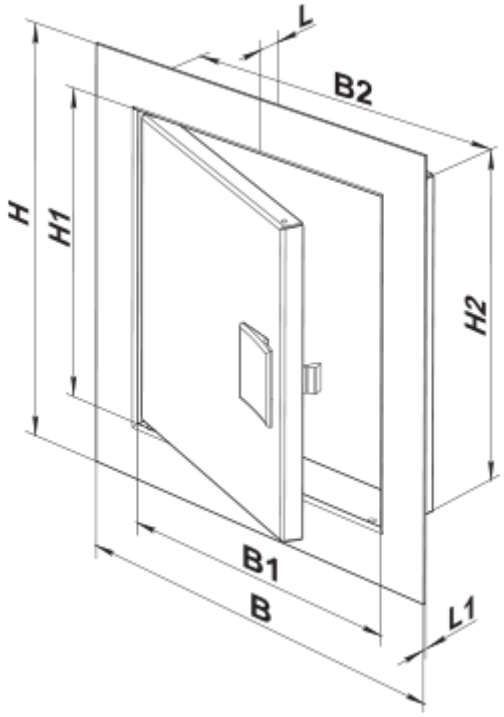
L
B2
H
H1
H2
B1
B
L1