ДМР 600x400

Металлические ревизионные дверцы с пластиковой ручкой

	Единица измерения	ДМР 600x400

Размеры

H	B	H1	B2	H2	B1	L
436.5	636.5	396.5	598.1	398.1	596.5	25

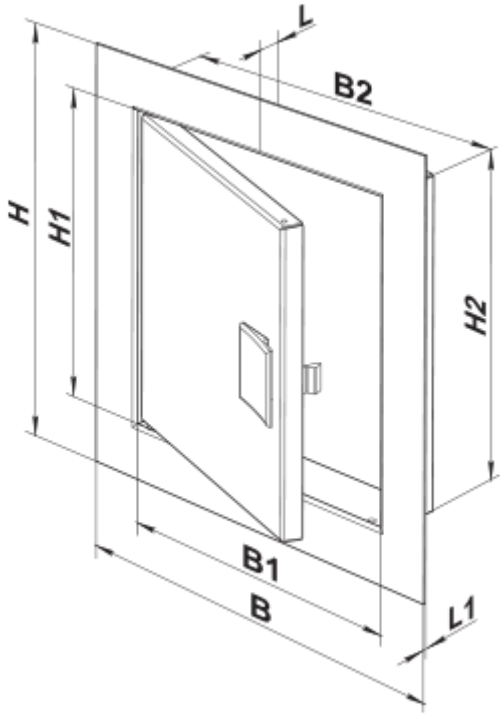
L
B2
H
H1
H2
B1
B
L1